Rotonda 640 RPT

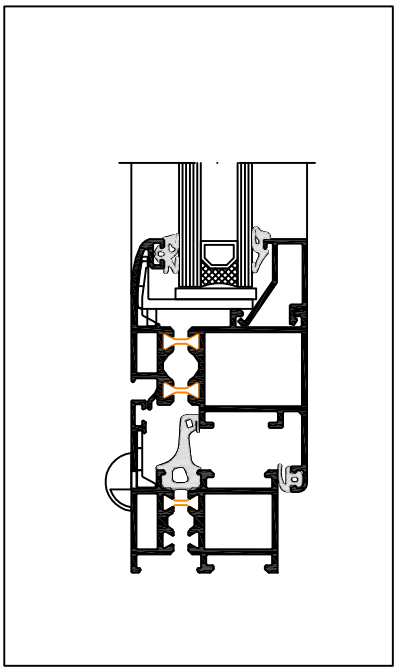

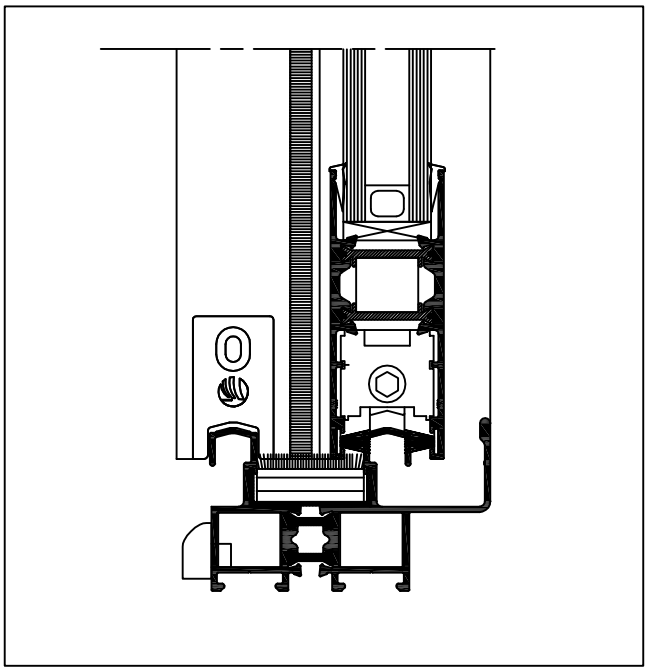

índice	pág.
Notas Generales	2
Especificaciones Técnicas del Sistema	3
Esquema de Cortes	6
Indice de Perfiles	8
Perfiles	10
Accesorios	18
Guarniciones	22
Selección de contravidrios	23
Detalles constructivos	24
Medidas de corte	36

NOTAS GENERALES

Peso de los perfiles: el peso indicado es teórico y podrá variar en función de las tolerancias de espesor y dimensionales de extrusión.

Dimensiones de los perfiles: las dimensiones indicadas son teóricas y podrán variar en función de las tolerancias dimensionales de extrusión.

Medidas de cortes: las medidas de cortes indicadas en el presente catálogo son exactas; en algún caso deberán ser redondeadas en función a la precisión de las máquinas disponibles por el carpintero.

Prototipo: se aconseja en los primeros trabajos o antes de construir una cantidad importante de aberturas, la elaboración de un prototipo en dimensión real.

Longitud de las barras: la longitud comercial de los perfiles de esta serie es de 6020mm, **excepto cuando se indica lo contrario.**

Medidas de referencia: las medidas A y H indicadas en el presente catálogo, están referidas a la abertura. Debe preverse siempre un huelgo entre vano y abertura, para compensar posibles desplomes y para lograr un eficiente sellado con siliconas.

Puesta en obra: la representación de la puesta en obra es solo indicativa, una sugerencia de cómo puede resolverse en forma simple y efectiva, esta particular problemática de la carpintería **RECOMENDAMOS ENFÁTICAMENTE EL USO DE PREMARCO.**

Todas las secciones, conjuntos, ensambles, mecanizados y formas de montajes que se muestran en los catálogos de **HYDRO EXTRUSION ARGENTINA**, corresponden al estado actual de la técnica, han sido definidos con cuidado y competencia, y significan un servicio para el fabricante, aportando, sin compromisos, propuestas y sugerencias. El fabricante debe verificar, en cada caso, si las propuestas corresponden o son aplicables a los casos que se le presenten, ya que las múltiples posibilidades que se encuentran en la práctica no pueden ser todas representadas en un catálogo.
Los diseños de los perfiles, accesorios y guarniciones indicados en el presente catálogo están registrados.
Todos los datos mencionados en el presente catálogo son indicativos y no comprometen a **HYDRO EXTRUSION ARGENTINA**.

En ningún caso HYDRO EXTRUSION ARGENTINA se hará responsable por las deficiencias constructivas de las aberturas fabricadas con sus perfiles.

HYDRO EXTRUSION ARGENTINA se reserva el derecho de realizar las modificaciones que considere necesarias con el fin de mejorar sus productos.
El material ilustrado en el presente catálogo es de propiedad exclusiva de **HYDRO EXTRUSION ARGENTINA**, y está prohibida su reproducción, total o parcial, sin su expresa autorización.

Especificaciones Técnicas

Perfiles de aluminio en aleación:	AA6063.
Temple:	T6
Tolerancias dimensionales y espesores:	de acuerdo con norma IRAM 699.
Ruptura de Puente Térmico	por medio de barras de poliamida 6.6 reforzadas con 25% de fibra de vidrio, con cordón termofusible en los extremos para garantizar un eficiente sellado contra los perfiles. **En corredizas** de 12 mm de largo en marcos y de 25 mm de largo en hojas. **En batientes** de 10 de largo en marcos y hojas
Guarniciones	en E.P.D.M.
Accesorios	especialmente diseñados, realizados en poliamida, aluminio, zamak y/o acero inoxidable.
Principales dimensiones	**En corredizas** Marcos: profundidad 54 mm. Hojas: 31 mm. Existen 3 (tres) tipos de marcos: con colector de condensado y guía exterior para mosquitero, con colector de condensado, y sin colector de condensado. Es recomendable utilizar el marco con colector de condensado siempre como umbral; en las jambas puede utilizarse el perfil sin colector, colocándose el tapón correspondiente. En el dintel debe invertirse la posición del perfil con colector, de manera de proteger la hoja exterior.

En batientes
Marcos: profundidad 54 mm.
Hojas: profundidad 62 mm.
Hoja coplanar al marco al exterior, sobrepuesta al interior.
Existen 3 (tres) medidas de marcos de batientes y 3 (tres) medidas de hojas, de manera de adecuarse a cada necesidad estética y/o funcional.

Vidriado

En corredizas
Doble Vidriado Hermético de hasta 24 mm
En batientes
Doble Vidriado Hermético de 16 a 22 mm

Tipologías: el sistema permite la realización de:

- Ventanas y puertas corredizas de 2 y 3 hojas en 3 guías.
- Ventanas de 2 hojas con mosquitero corredizo
- Ventanas de rebatir hacia el interior de 1, 2 y tres hojas.
- Puertas de rebatir hacia el interior, de 1 y 2 hojas.
- Ventanas oscilo-batientes de 1 hoja, o combinadas con otra hoja de rebatir simple.
- Ventanas proyectantes desplazables.
- Ventanas banderolas.
- Paños fijos.

Características principales:

En corredizas:
Marcos y hojas armados a 45° mediante escuadras de tracción.
Perfil de hoja reforzado de alto momento de inercia para la realización de puertas corredizas.

En batientes:
Perfiles con tres cámaras que garantizan una mayor estabilidad.
Cámara exterior del perfil de hoja que permite la conducción de la eventual infiltración directamente al exterior.
Amplia cámara ecualizadora de presiones.
Alojamiento de accesorios en cámara europea standard.
Varillas de ruptura térmica fabricadas en poliamida 6.6 reforzada con 25% de fibra de vidrio y cordón termofusible.
Guarnición central en E.P.D.M. diseñada de manera tal de garantizar una mayor hermeticidad y estanquidad.
Guarniciones de vidrios en E.P.D.M. con vistas reducidas.
Escuadras de tracción realizadas en aluminio del lado interior de marcos y hojas.
Escuadras exteriores y escuadras de alineamiento en plásticos reforzados, de manera de asegurar una buena terminación de inglete.
Calces para soporte de vidrio con forma de puente, clipados sobre el perfil.

Rotonda 640 RPT

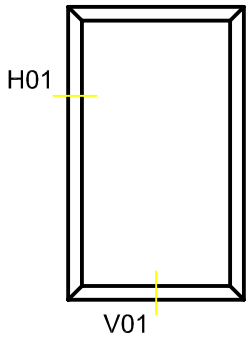

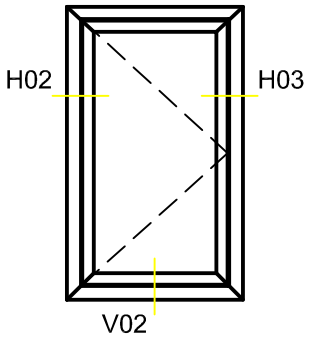

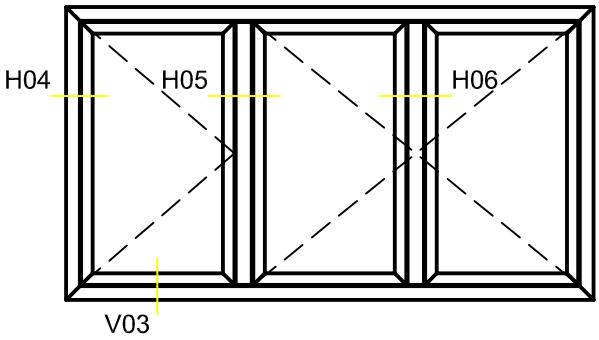

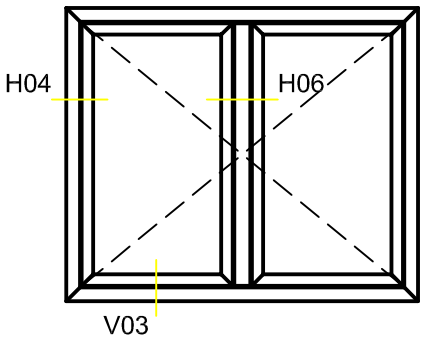

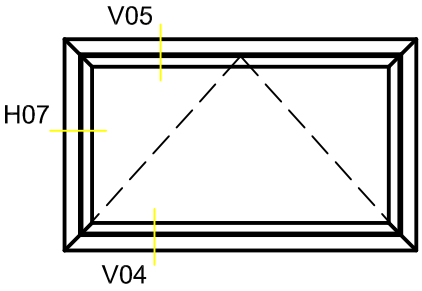

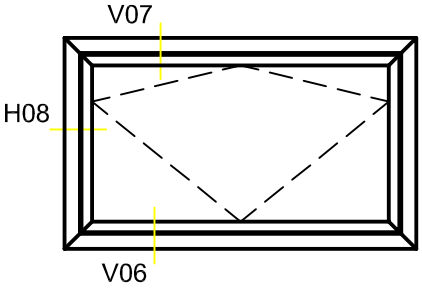

Esquema de cortes

Rotonda 640 RPT

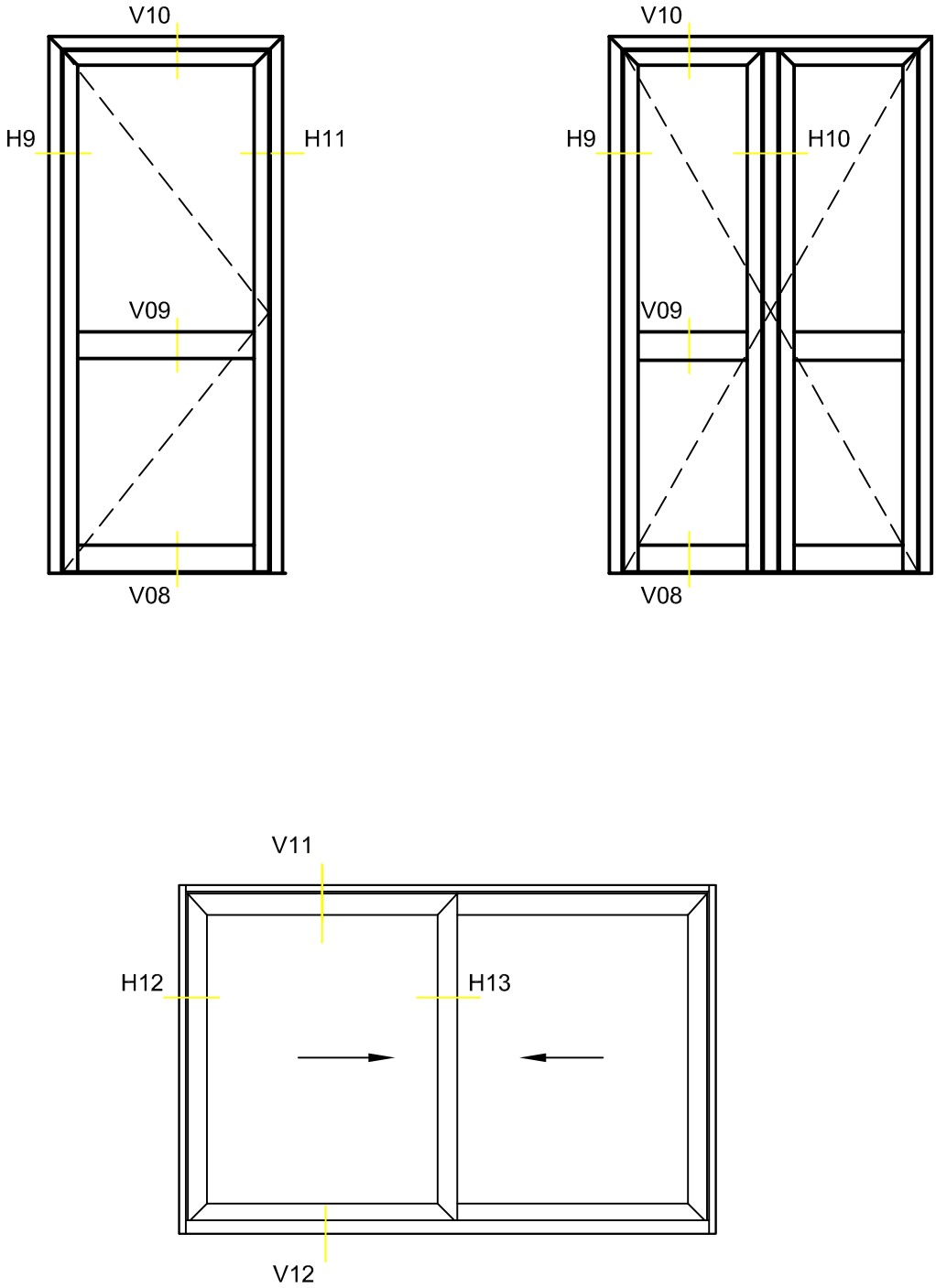

Esquema de cortes

Rotonda 640 RPT

Código	Diseño	Descripción	kg/m	Pág.
ADR 230		Premarco	0,436	13
ADR 558		Hoja mosquitero	0,634	13
ADR 910		Contravidrio recto 8 mm	0,211	13
ADR 911		Contravidrio curvo 8 mm	0,203	13
ADR 912		Contravidrio p/clip 8 mm	0,134	13
ADR 913		Contravidrio recto 12 mm	0,216	13
ADR 914		Contravidrio curvo 12 mm	0,209	
ADR 915		Contravidrio p/clip 12 mm	0,147	
ADR 1517		Tapajuntas	0,180	
ADR 1880		Cruce de hojas	0,341	
ADR 85001		Marco 43/24 mm	0,805	

Código	Diseño	Descripción	kg/m	Pág.
ADR 85002		Marco 47/28 mm	0,940	13
ADR 85003	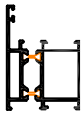	Marco 57/38 mm	1,087	13
ADR 85008	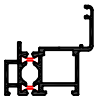	Marco ventana proyectante	0,960	13
ADR 85012	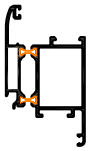	Hoja 55/66 mm	1,400	13
ADR 85020	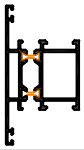	Travesaño 76/38 mm	1,192	
ADR 85023	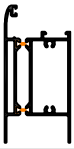	Zócalo para puerta 100/81 mm	1,799	13
ADR 85024	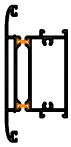	Travesaño para puerta 106/68 mm	1,836	
ADR 85026	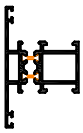	Travesaño 66/28 mm Hoja proyectante	1,045	
ADR 85030	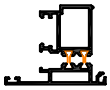	Encuentro doble hoja 55 mm	1,048	
ADR 85040		Acople 40/40	0,443	
ADR 85441		Acople 40/54	0,472	

Rotonda 640 RPT

Código	Diseño	Descripción	kg/m	Pág.
ADR 85501	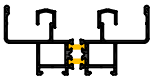	Marco c/colector y guía mosquitero	1,682	13
ADR 85502	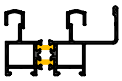	Marco c/colector	1,488	13
ADR 85503		Marco s/colector	1,255	13
ADR 85504		Hoja Jxx= 6,7 cm4	1,207	13
ADR 85505	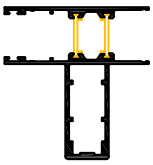	Hoja reforzada Jxx= 54,4 cm4	1,870	13

Código	Diseño	Descripción	kg/m	Pág.

Indice de Perfiles

Rotonda 640 RPT

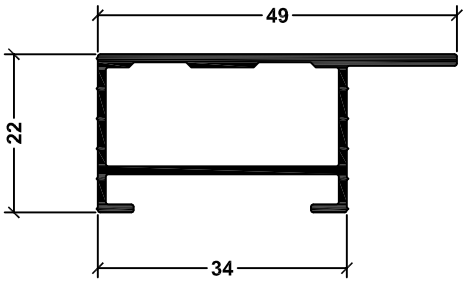

ADR 230 Premarco
0,436 kg/m

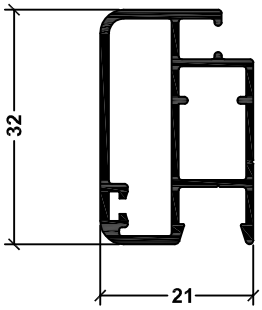

ADR 558 Hoja mosquitero
0,634 kg/m

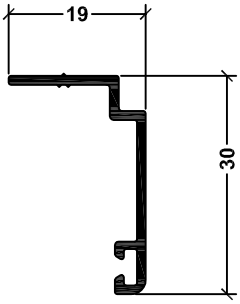

ADR 1517 Tapajuntas
0,180 kg/m

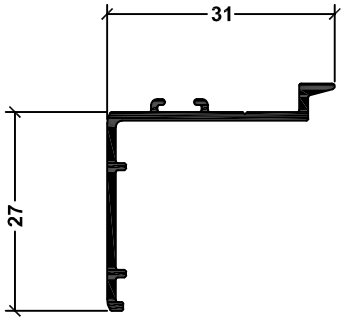

ADR 1880 Cruce de hojas
0,341 kg/m

Perfiles (Escala 1: 1)

Rotonda 640 RPT

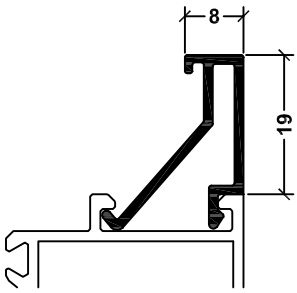

ADR 910 Contravidrio recto 8 mm
0,211 kg/m

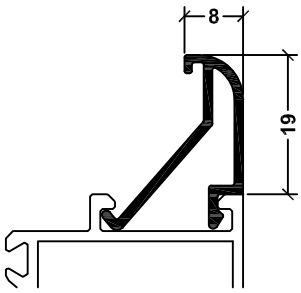

ADR 911 Contravidrio curvo 8 mm
0,203 kg/m

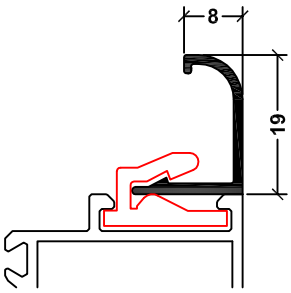

ADR 912 Contravidrio p/clip 8 mm
0,134 kg/m

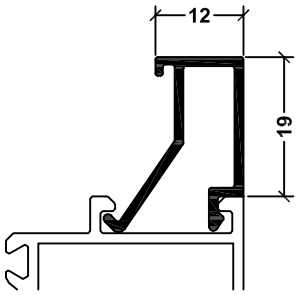

ADR 913 Contravidrio recto 12 mm
0,216 kg/m

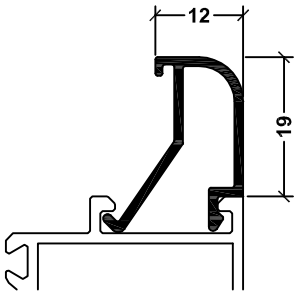

ADR 914 Contravidrio curvo 12 mm
0,209 kg/m

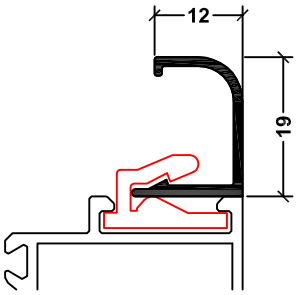

ADR 915 Contravidrio p/clip 12 mm
0,147 kg/m

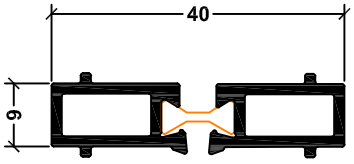

ADR 85040 Acople 40/40
0,443 kg/m

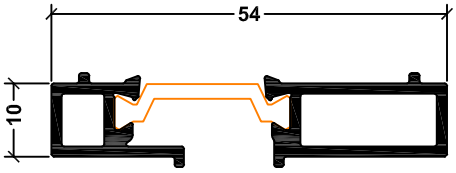

ADR 85441 Acople 40/54
0,472 kg/m

Perfiles (Escala 1: 1)

Rotonda 640 RPT

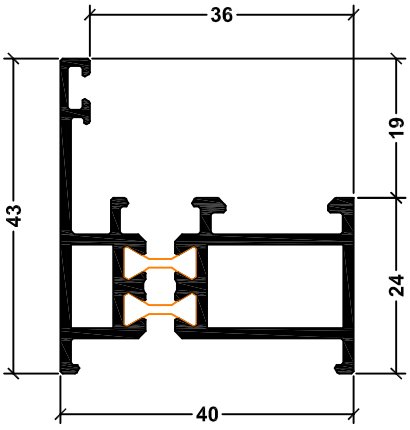

ADR 85001 Marco 43/24 mm
0,805 kg/m

Esc. Int. AA720
Esc. Ext. AA736

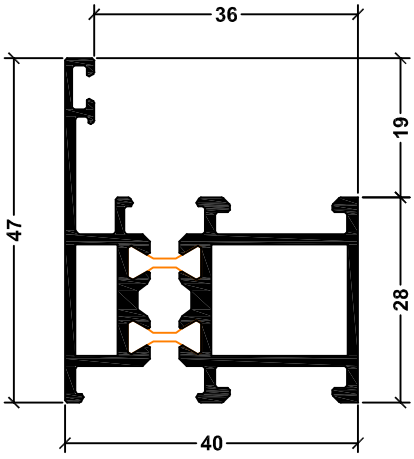

ADR 85002 Marco 47/28 mm
0,940 kg/m

Esc. Int. AA722
Esc. Ext. AA738
Esc. Trav. AA732

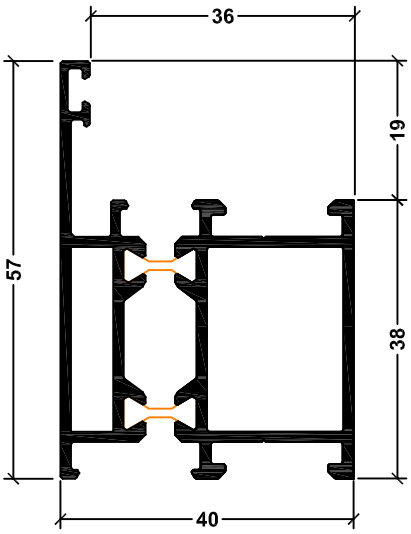

ADR 85003 Marco 57/38 mm
1,087 kg/m

Esc. Int. AA724
Esc. Ext. AA740
Esc. Trav. AA734

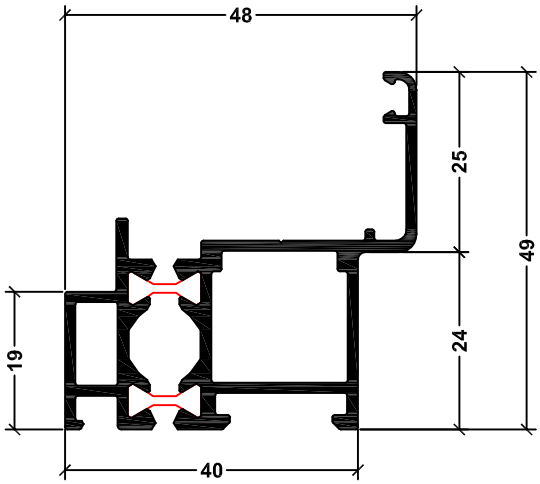

ADR 85008 Marco ventana proyectante 19/49 mm
0,960 kg/m

Esc. Int. AA722
Esc. Ext. AA736

Perfiles (Escala 1: 1)

Rotonda 640 RPT

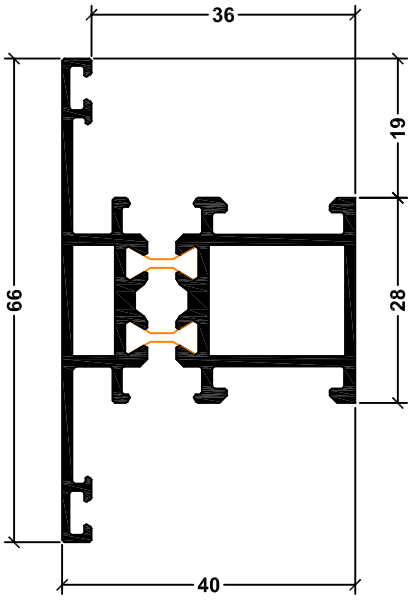

ADR 85026 Travesaño 66/28 mm
1,045 kg/m

Esc. Int. AA722
Esc. Ext. AA738

Esc. Trav. AA732

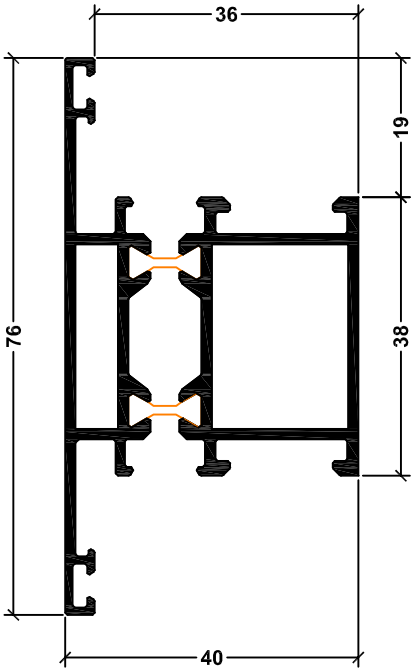

ADR 85020 Travesaño 76/38 mm
1,192 kg/m

Esc. Int. AA724
Esc. Ext. AA740

Esc. Trav. AA734

Perfiles (Escala 1: 1)

Rotonda 640 RPT

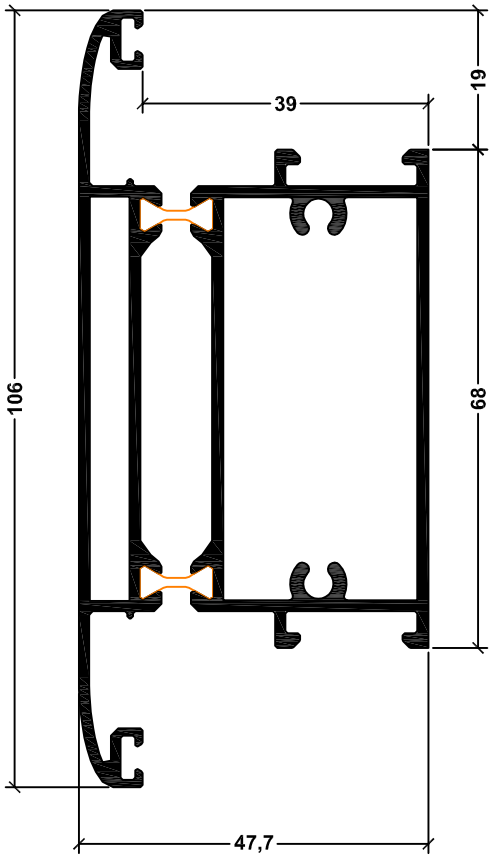

ADR 85024 Travesaño para puerta 106/68 mm
1,836 kg/m

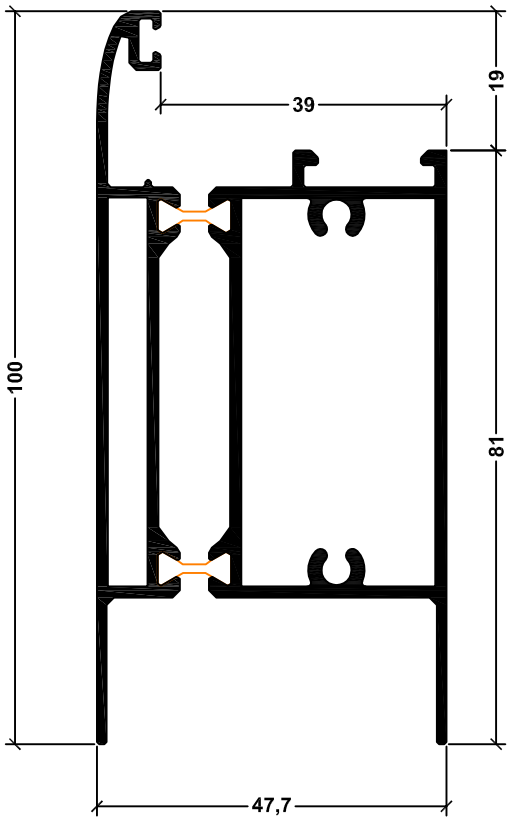

ADR 85023 Zócalo para puerta 100/81 mm
1,799 kg/m

Perfiles (Escala 1: 1)

Rotonda 640 RPT

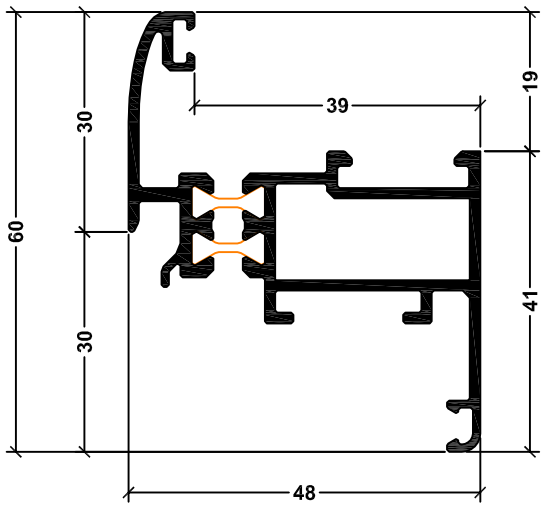

ADR 85010 Hoja 30/41 mm
0,963 kg/m

Esc. Int. AA726

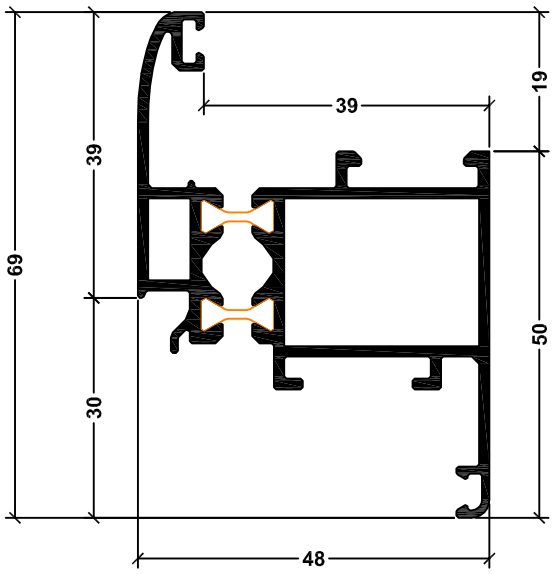

ADR 85011 Hoja 39/50 mm
1,134 kg/m

Esc. Int. AA728
Esc. Ext. AA736

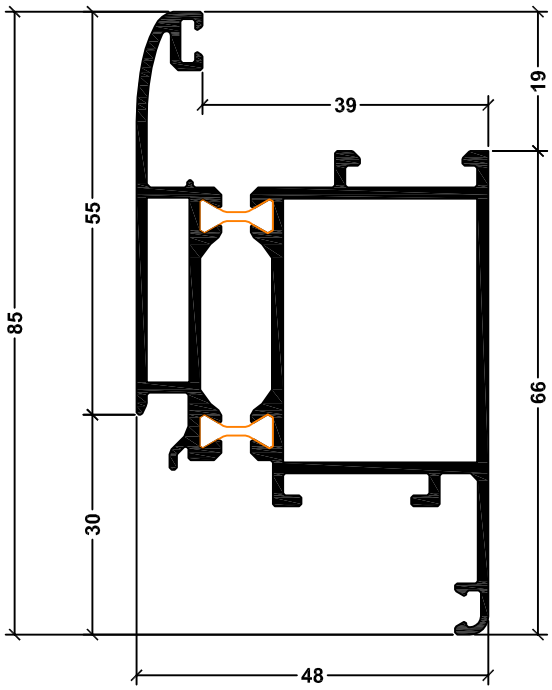

ADR 85012 Hoja 55/66 mm
1,400 kg/m

Esc. Int. AA730
Esc. Ext. AA740

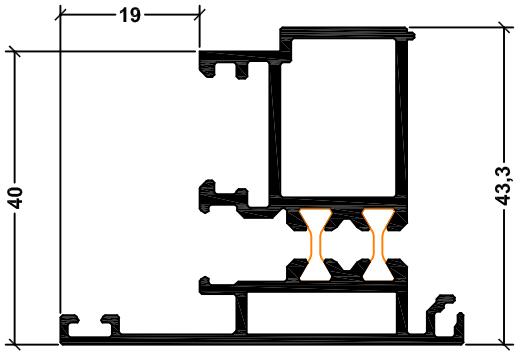

ADR 85030 Encuentro doble hoja 55 mm
1,048 kg/m

Perfiles (Escala 1: 1)

Rotonda 640 RPT

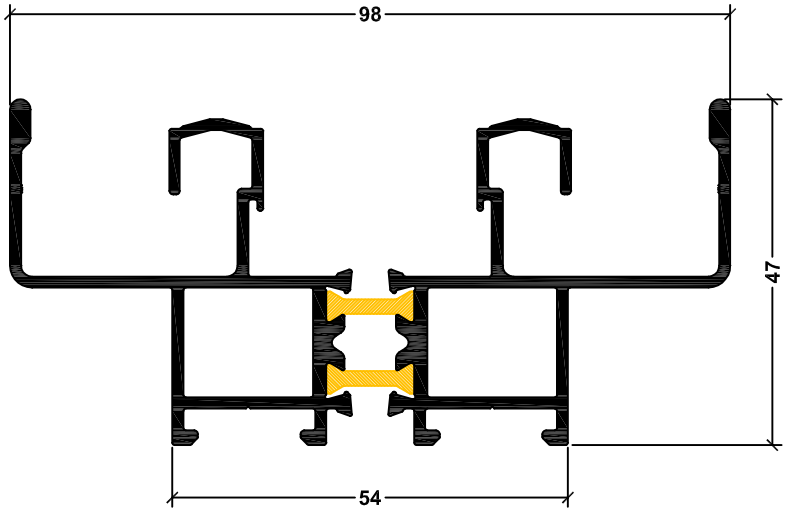

ADR 85501 Marco con colector y guía de mosquitero
1,682 kg/m

Escuadra AA300

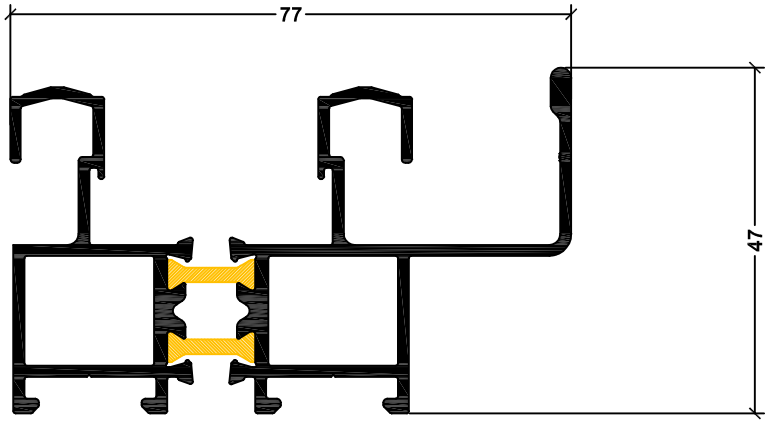

ADR 85502 Marco con colector
1,488 kg/m

Escuadra AA300

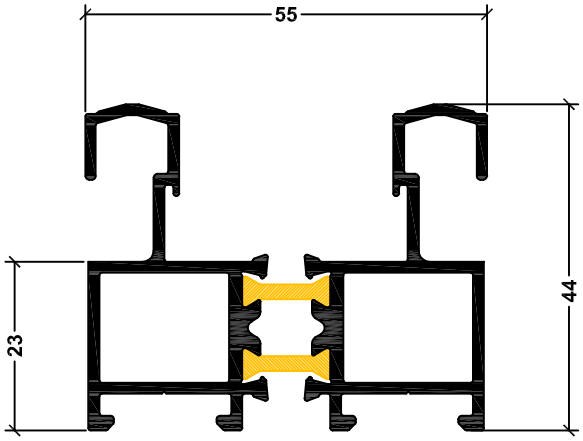

ADR 85503 Marco sin colector
1,255 kg/m

Escuadra AA300

Perfiles (Escala 1: 1)

Rotonda 640 RPT

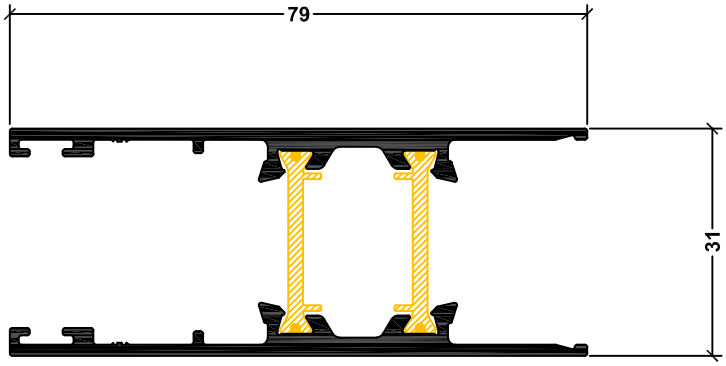

ADR 85504 Hoja
1,207 kg/m

Escuadra AA300

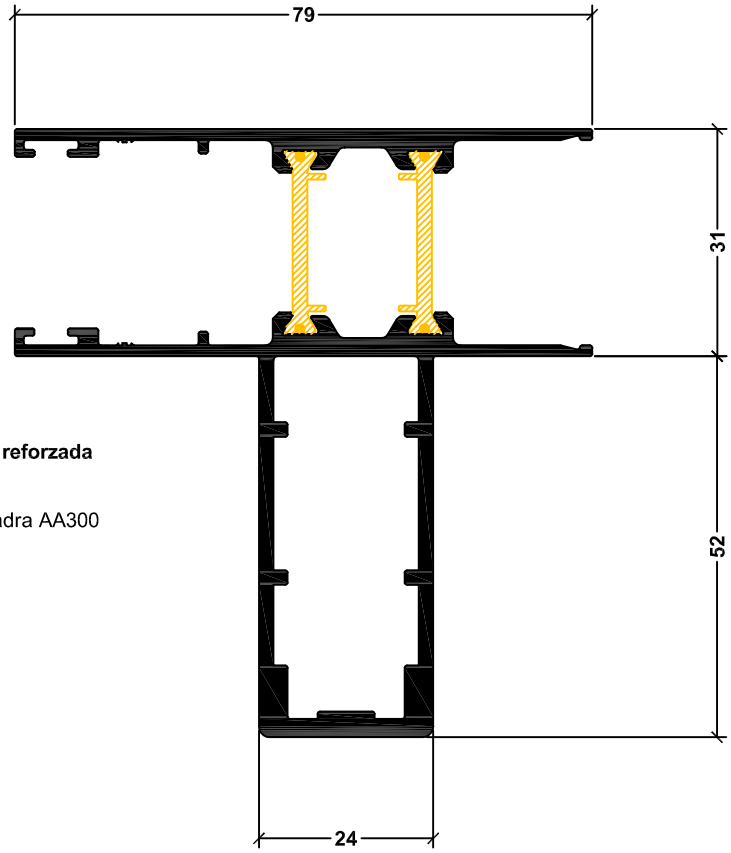

ADR 85505 Hoja reforzada
1,870 kg/m

Escuadra AA300

Perfiles (Escala 1: 1)

Rotonda 640 RPT

Código	Diseño	Descripción	Color	Material
AA014		Tapa desagüe	Negro	Plástico
AA028	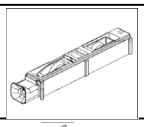	Carro doble regulable		Zamag, plástico
AA034		Cierre lateral de embutir		Aluminio, plástico
AA035		Aldaba ventana desplazable		Fundición
AA107		Escuadra alineamiento		Acero
AA125		Tijera para desplazable de 400 mm		Acero inox.
AA126		Tijera para desplazable de 550 mm		Acero inox.
AA213		Tornillo de armado travesaño puerta		Hierro galvanizado
AA251		Calce 3 mm para vidrios		Plástico
AA252		Calce de 4 mm para vidrios		Plástico
AA253		Calce de 5 mm para vidrios		Plástico
AA257		Bisagra de dos cuerpos		Aluminio, acero y poliamida
AA258		Bisagra de 3º hoja de dos cuerpos		Aluminio, acero y poliamida
AA259		Bisagra de tres cuerpos		Aluminio, acero y poliamida
AA260		Bisagra de 3º hoja de tres cuerpos		Aluminio, acero y poliamida

Rotonda 640 RPT

Código	Diseño	Descripción	Color	Material
AA261		Limitador de apertura banderola		
AA262-1		Falleba ventana de abrir		Aluminio, acero Zamak y plástico
AA262-2		Kit para falleba		Poliamida c/F.V., acero inox.
AA263		Pasador 2º hoja ventana		Poliamida c/F.V. Zamak, ac. galv.
AA264		Pasador 2º hoja puerta		Poliamida c/F.V. Zamak, ac. galv.
AA265-1		Mecanismo oscilo-batiente base		Aluminio, Zamak, Ac. inox.
AA265-2		Brazo tipo 1		Zamak
AA265-3		Brazo tipo 2		Zamak
AA265-4		Falleba para oscilo-batiente		Aluminio, acero Zamak y plástico
AA265-5		Brazo suplementario		Zamak
AA265-6		Cierre suplementario horizontal		Zamak
AA265-7		Cierre suplementario vertical		Zamak
AA265-8		Cerradura para hoja		
AA266		Brazo de empuje ventiluz		Aluminio
AA267		Limitador apertura batiente		Hierro galvan.

Rotonda 640 RPT

Código	Diseño	Descripción	Color	Material
AA268		Manija doble balancín		Ac. inox.
AA269		Taco regulador marco-premarco		Ac. inox.
AA270		Tornillo 10x1 1/2" armado travesaño		Hierro galvan.
AA271		Tapa tornillo puerta		Hierro galvan.
AA272		Clip contravidrios		Plástico
AA273		Cerradura para puerta		
AA274		Cierre banderola en cámara		Aluminio, PA, acero galv.
AA275		Traba varilla y 3º cierre		PA, ac. inox.
AA276		Terminal pasador a piso		Bronce pulido
AA300		Escuadra armado marco y hojas		Aluminio
AA530		Escuadra mosquitero		Aluminio
AA618		Encuentro central doble hoja	Negro	Plástico
AA628		Calce apoyo vidrio marcos		Plástico
AA630		Calce apoyo vidrio hojas		Plástico
AA648		Tapa parante central reforzado	Negro	Poliamida

Rotonda 640 RPT

Código	Diseño	Descripción	Color	Material
AA686		Tapa parante hoja	Negro	Poliamida
AA720		Escuadra interior 18x11		Aluminio
AA722		Escuadra interior 18x15		Aluminio
AA724		Escuadra interior 18x25		Aluminio
AA726		Escuadra interior 26x11		Aluminio
AA728		Escuadra interior 26x20		Aluminio
AA730		Escuadra interior 26x36		Aluminio
AA732		Escuadra travesaño		Aluminio
AA736		Escuadra exterior 6x11	Negro	Plástico
AA738		Escuadra exterior 6x15	Negro	Plástico
AA740		Escuadra exterior 6x25	Negro	Plástico
AA742		Escuadra alineam. marcos	Negro	Plástico
AA744		Escuadra alineamiento hojas	Negro	Plástico

Rotonda 640 RPT

Código	Diseño	Descripción	Material
AG008E		Guarnición exterior de vidrio, 4 mm	EPDM
AG024S		Felpa 7x9 c/fin-seal	Polipropileno
AG035E		Burlete mosquitero	EPDM
AG045E		Burlete tipo cuña	EPDM
AG225E		Guarnición interior de vidrio, 5 mm	EPDM
AG226E		Guarnición interior de vidrio, 6 mm	EPDM
AG550E		Guarnición junta central	EPDM
AG552E		Guarnición interior de hoja	EPDM
AG554E		Guarnición interior de vidrio, 3 mm	EPDM
AG556E		Guarnición interior de vidrio, 4 mm	EPDM
AG559E		Guarnición exterior proyectante	EPDM
AG150P		Varilla cubre RPT	PVC
AG151P		Varilla aislación cruce de hojas	PVC

Guarniciones

Rotonda 640 RPT

Selección de contravidrios para Paños Fijos

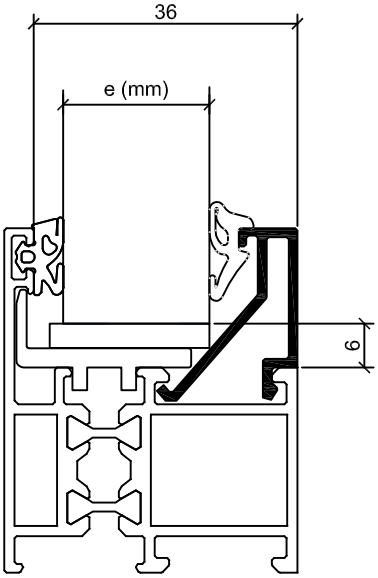

Guarnición exterior 190008	Guarniciones interiores			
	190226	190225	17556	17554
4	6	5	4	3
8 ADR 910	18	19	20	21
12 ADR 913	--	--	16	17

Selección de contravidrios para Hojas Móviles

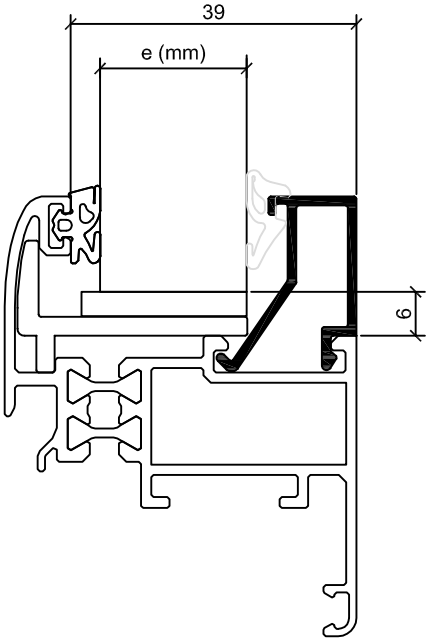

Guarnición exterior 190008	Guarniciones interiores			
	190226	190225	17556	17554
4	6	5	4	3
8 ADR 910	21	22	23	24
12 ADR 913	17	18	19	20

Rotonda 640 RPT

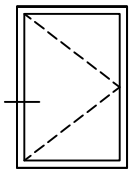

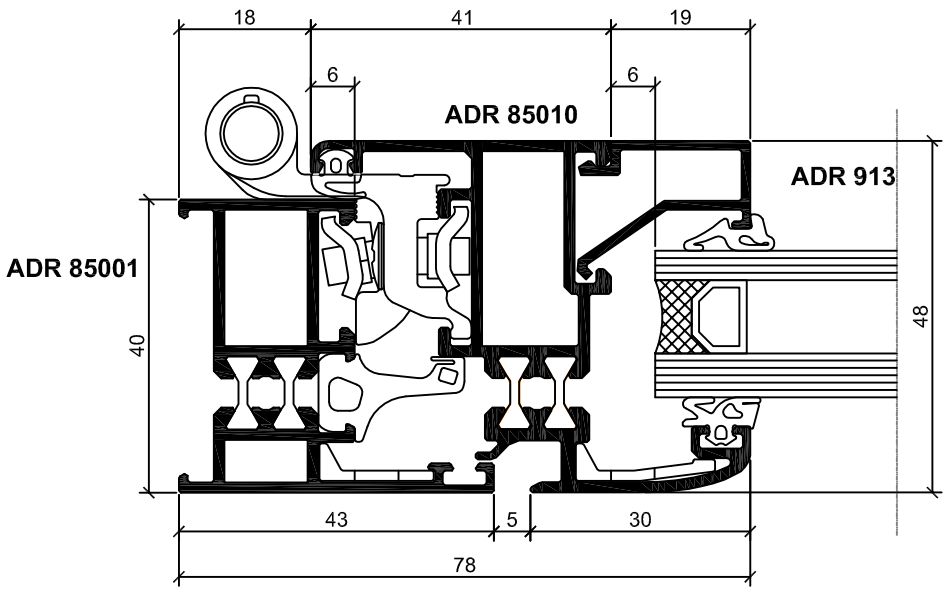

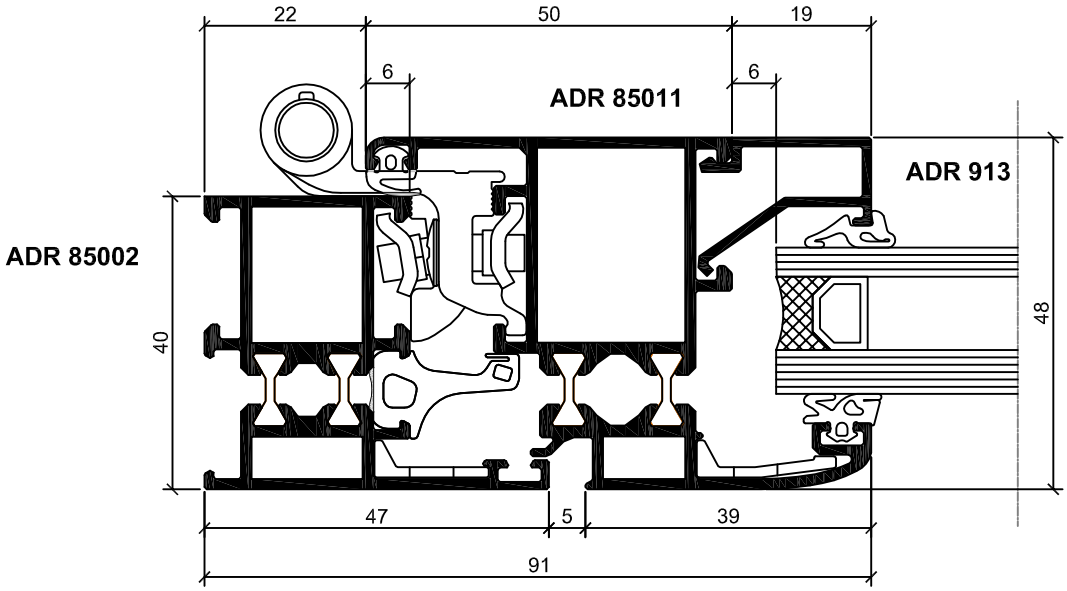

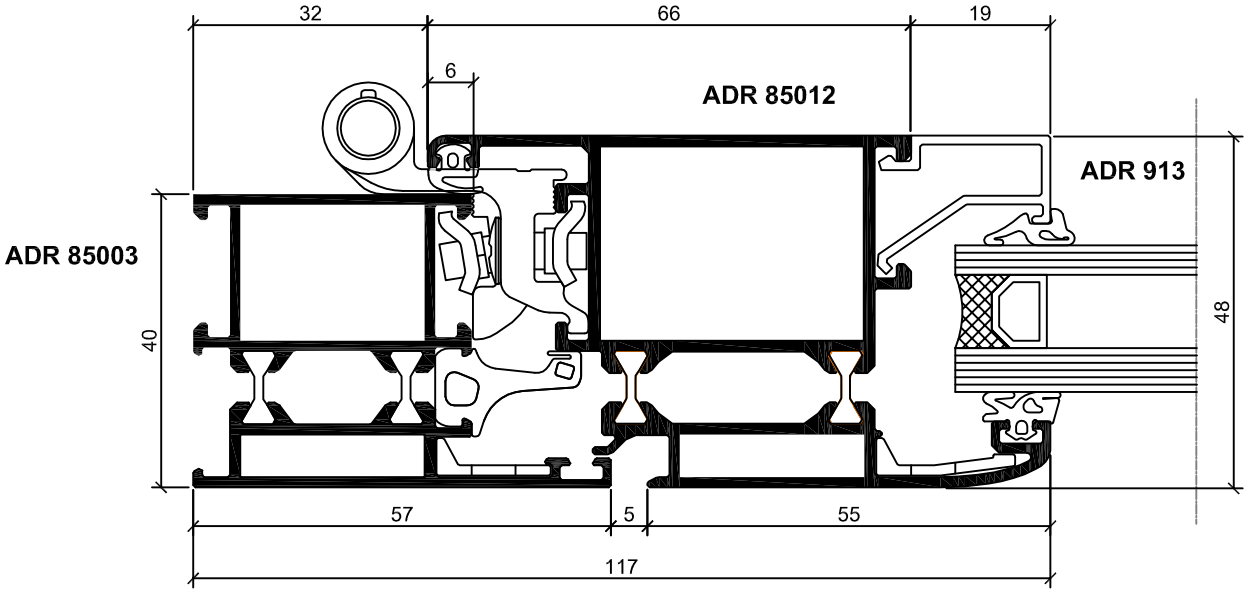

Detalles constructivos

Rotonda 640 RPT

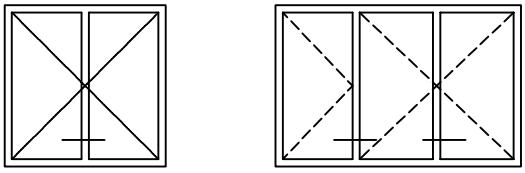

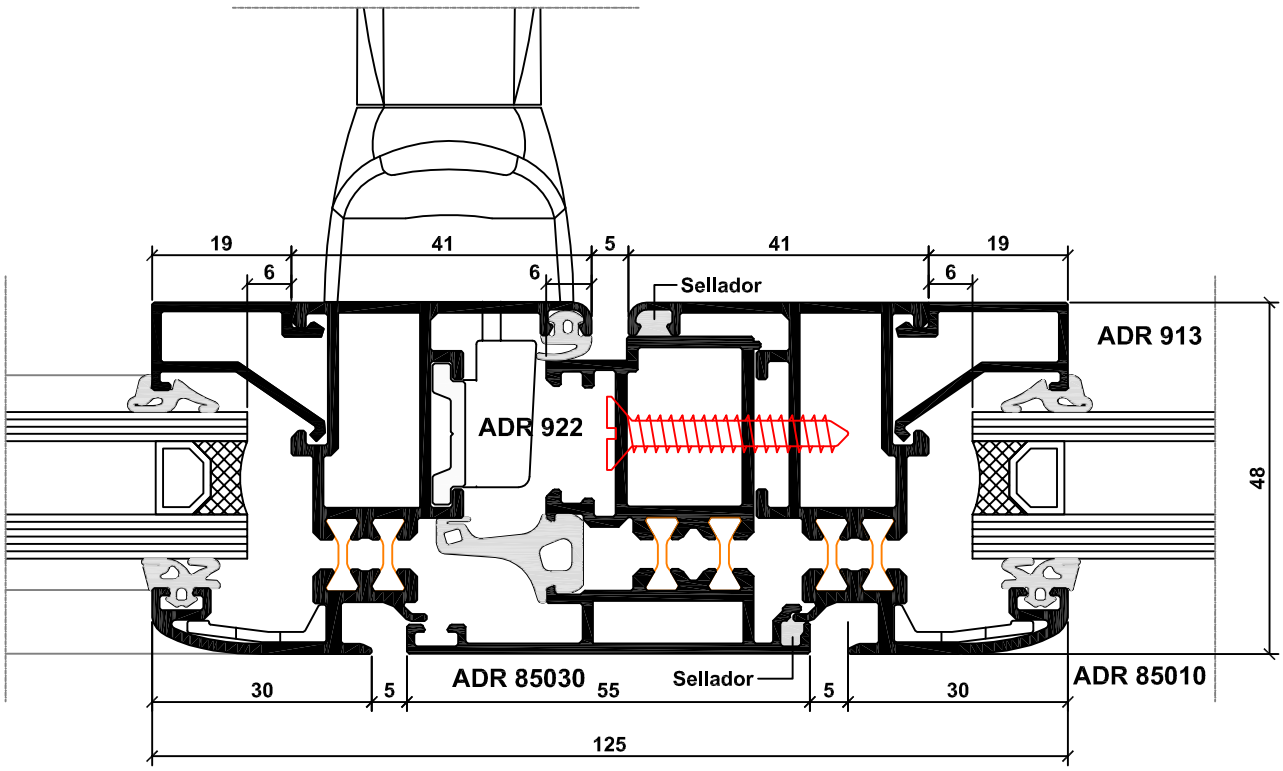

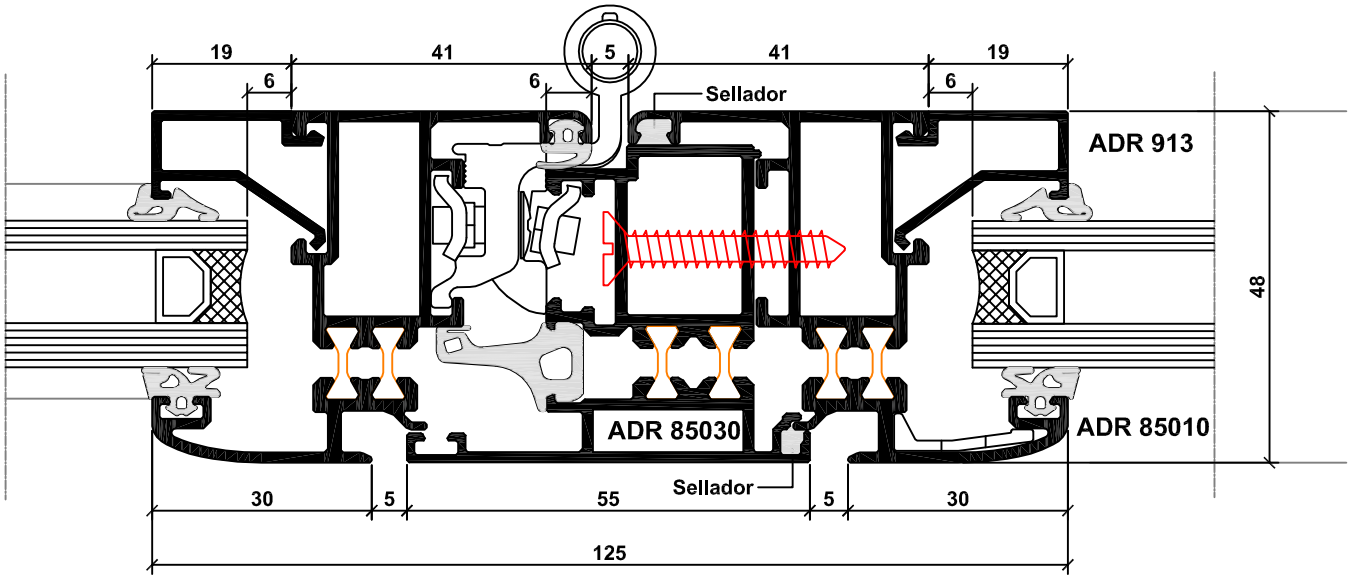

Detalles constructivos

Rotonda 640 RPT

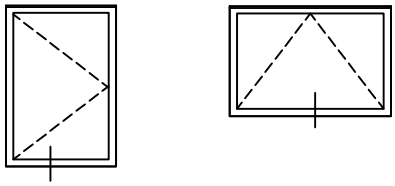

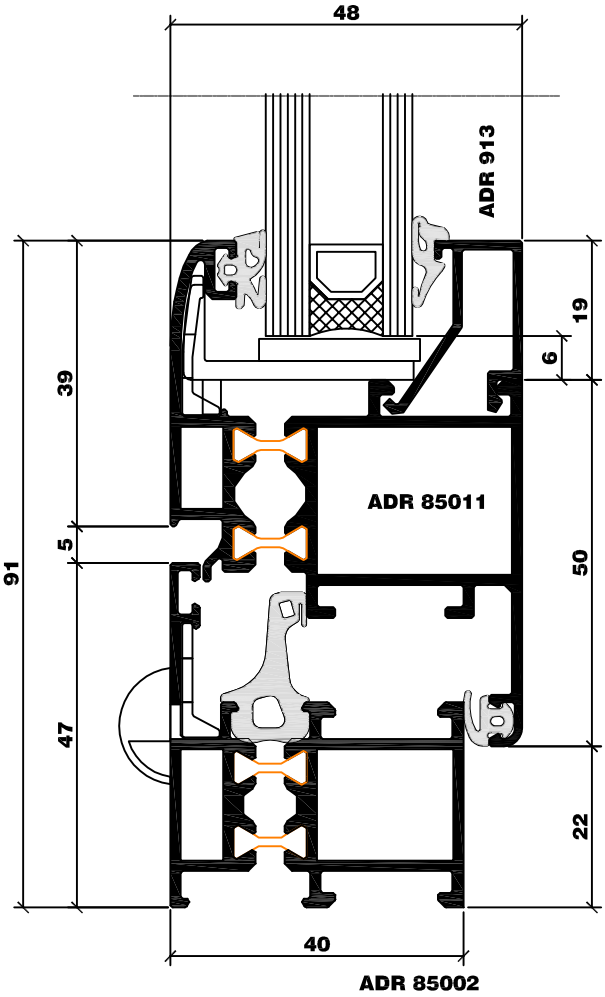

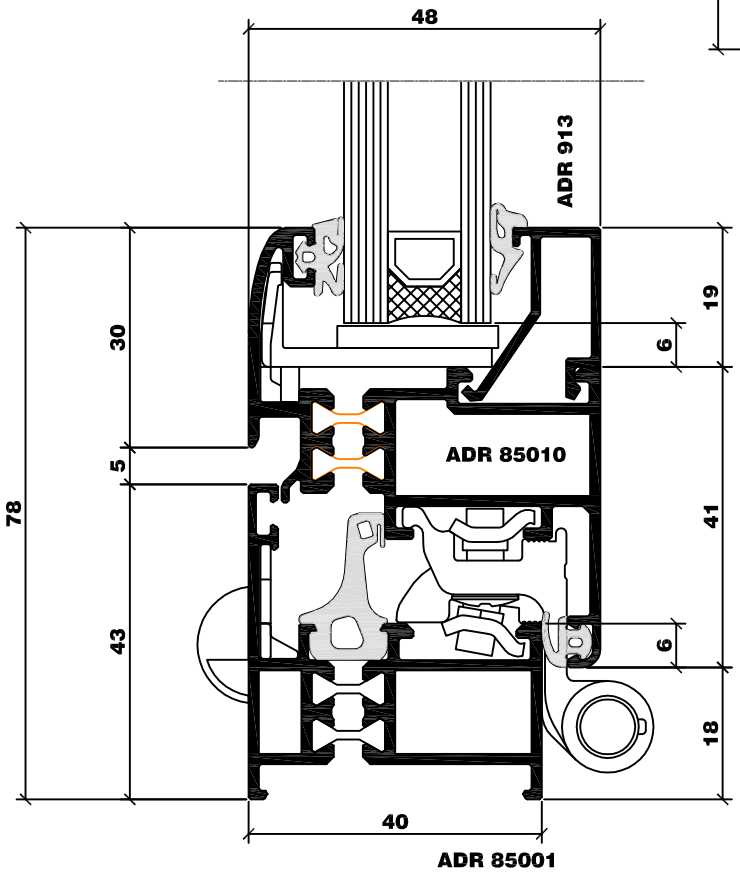

Detalles constructivos

Rotonda 640 RPT

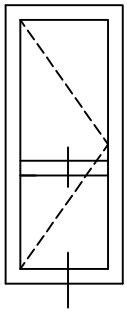

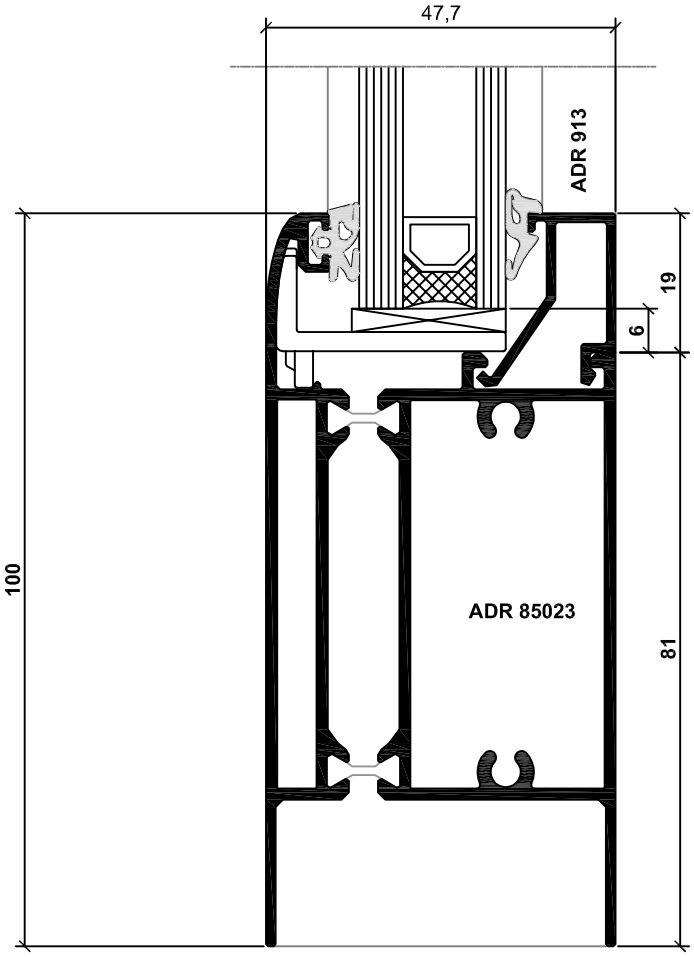

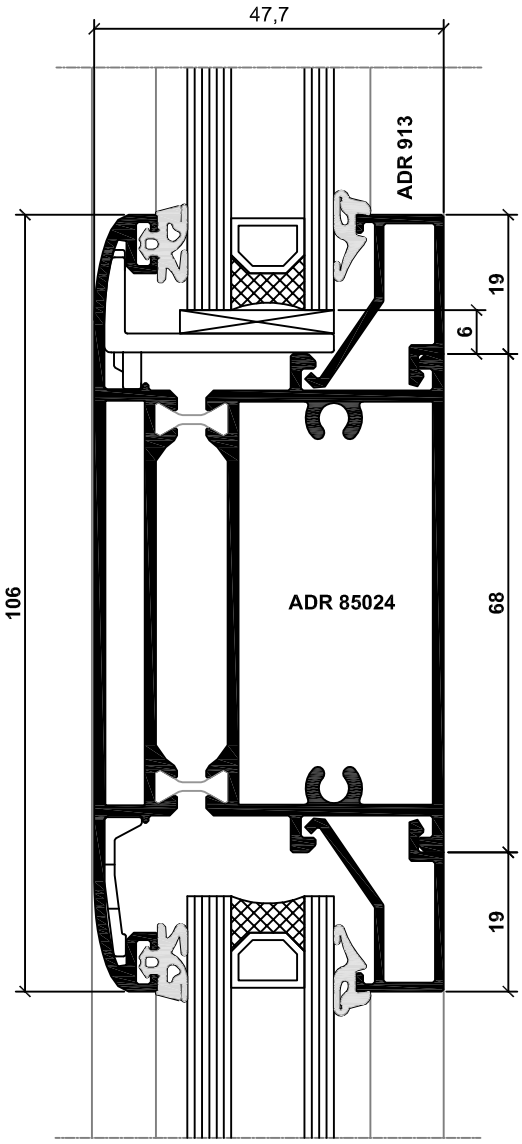

Detalles constructivos

Rotonda 640 RPT

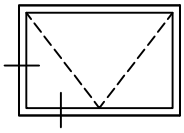

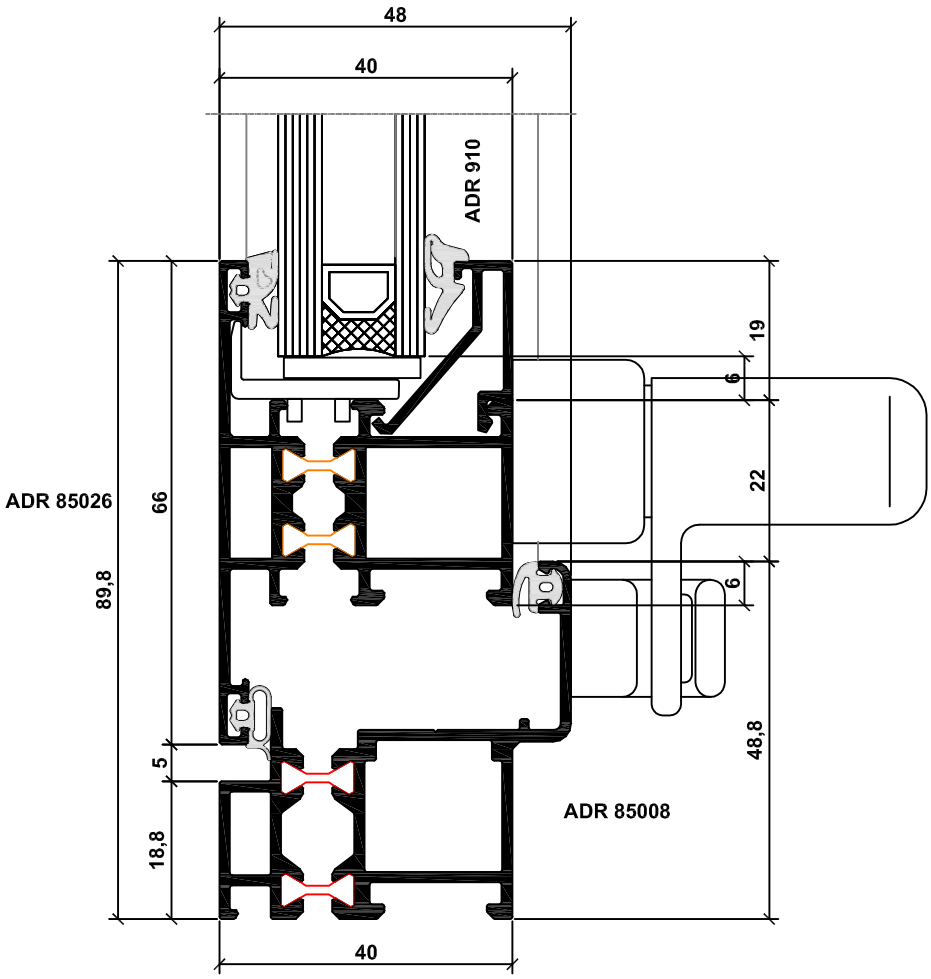

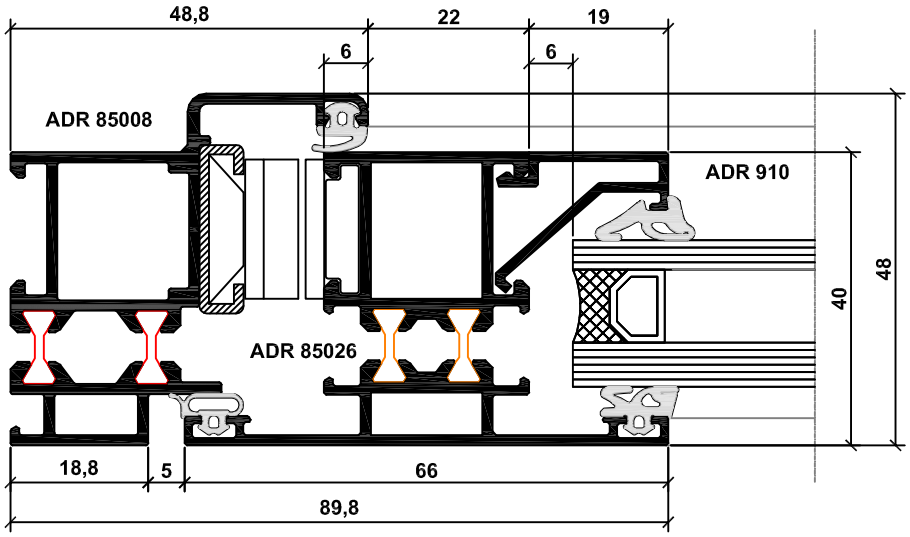

Detalles constructivos

Rotonda 640 RPT

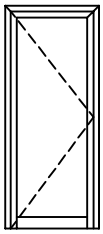

Puerta de abrir de 1 hoja

Perfiles

código	descripción	cant.	medida	corte
ADR 85003	Marco 57/38 mm	1	A	45º/45º
ADR 85003	Marco 57/38 mm	2	H	45º/90º
ADR 85012	Hoja 55/66 mm	1	A - 64	45º/45º
ADR 85012	Hoja 55/66 mm	2	H - 42	45º/90º
ADR 85023	Zócalo puerta 100/81 mm	2	A - 186	90º/90º
ADR 913	Contravidrio recto de 12 mm	2	A - 196	90º/90º
ADR 913	Contravidrio recto de 12 mm	2	H - 227	90º/90º

Accesorios y Guarniciones

código	descripción	cant.
AA259	Bisagra de tres alas	2
AA268	Manija doble balancin	1
AA724	Escuadra interior 18x25	2
AA730	Escuadra interior 26x36	2
AA740	Escuadra exterior 6x25	4
AA742	Escuadra alineamiento marcos	2
AA744	Escuadra alineamiento hojas	2
AG008E	Guarnición exterior de vidrio, 4 mm	2A+2H
AG552E	Guarnición interior de hoja	A+2H
AG554E	Guarnición interior de vidrio, 3 mm	2A+2H
AG550E	Guarnición junta central	A+2H

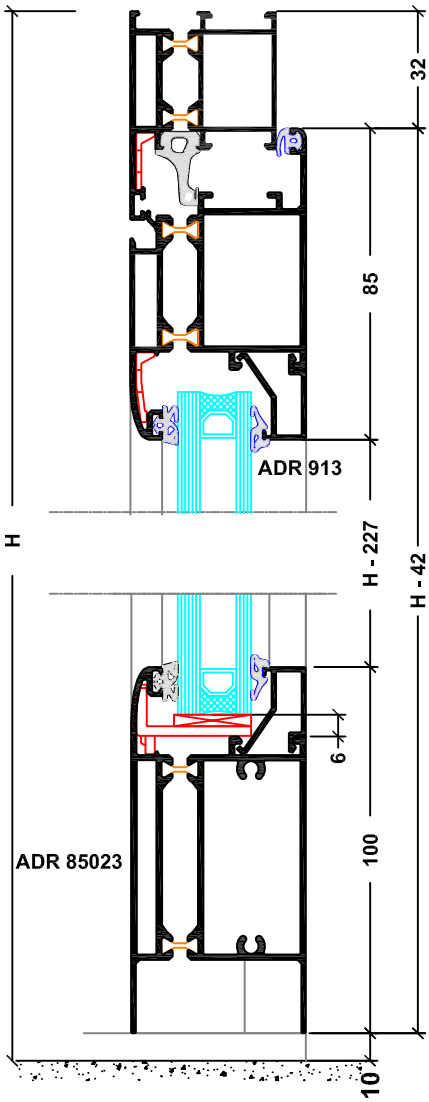

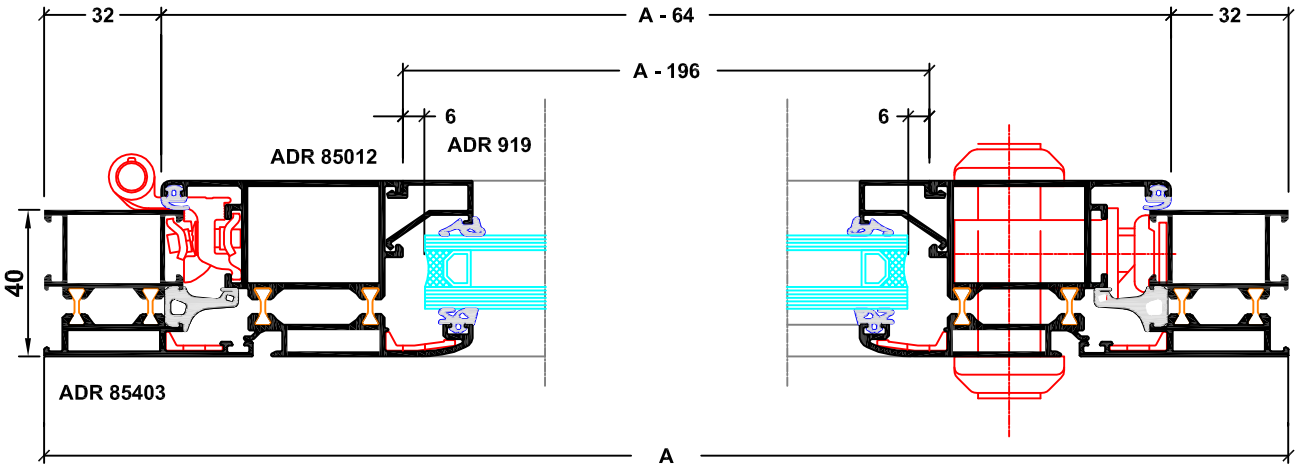

Detalles constructivos

Rotonda 640 RPT

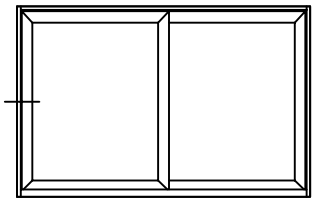

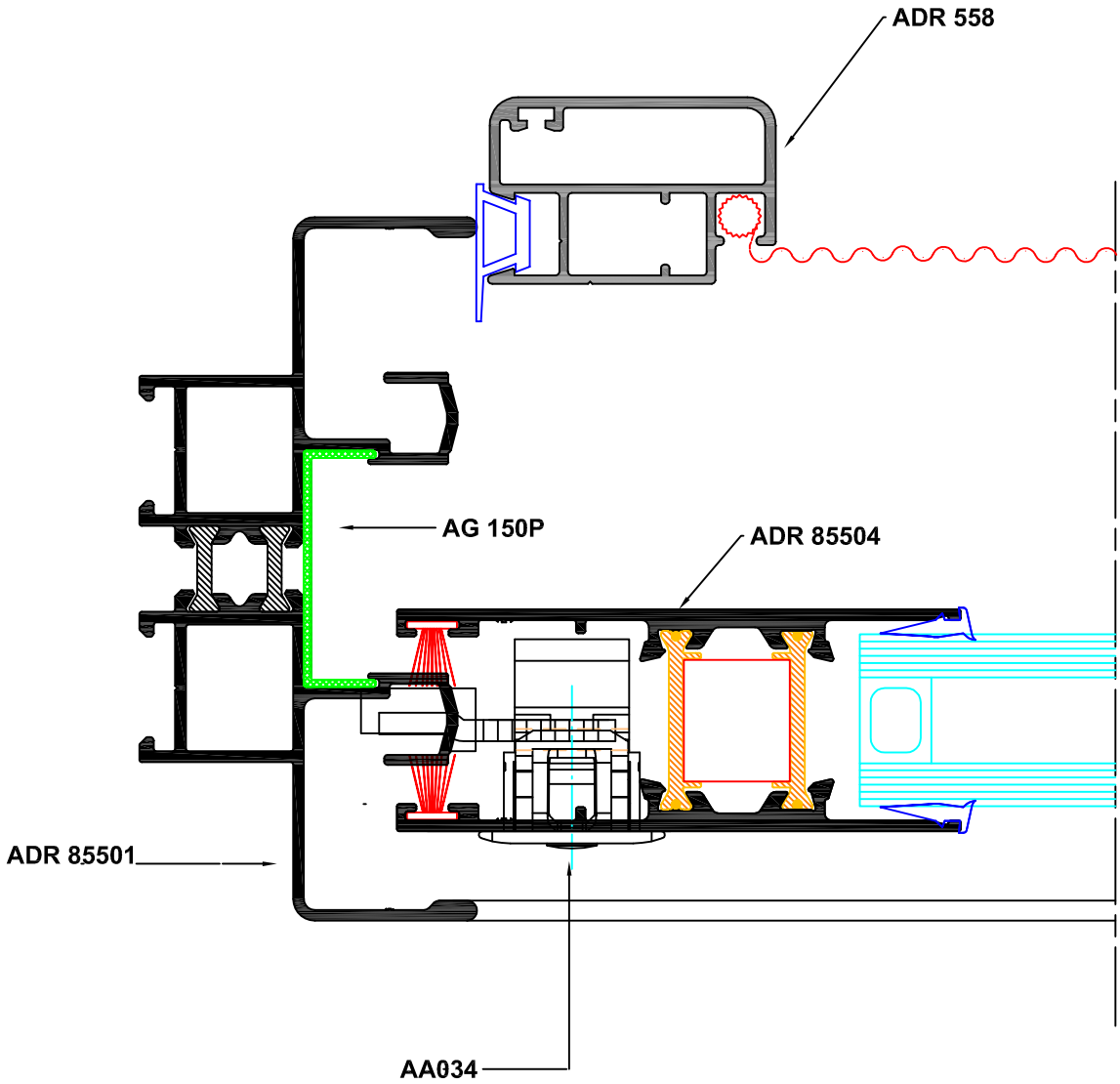

Detalles constructivos

Rotonda 640 RPT

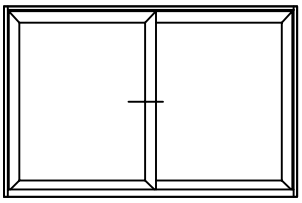

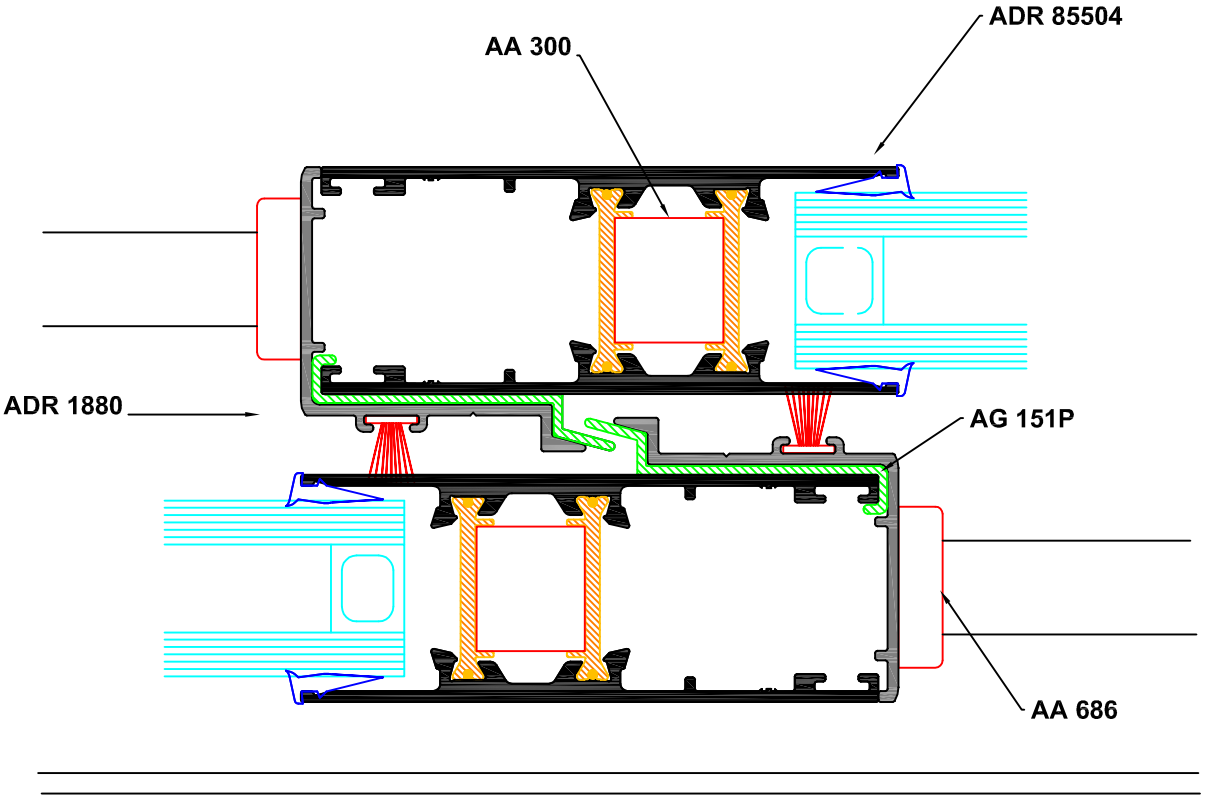

Detalles constructivos

Rotonda 640 RPT

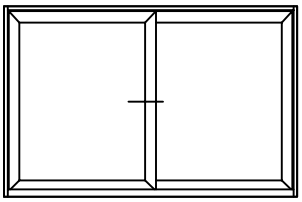

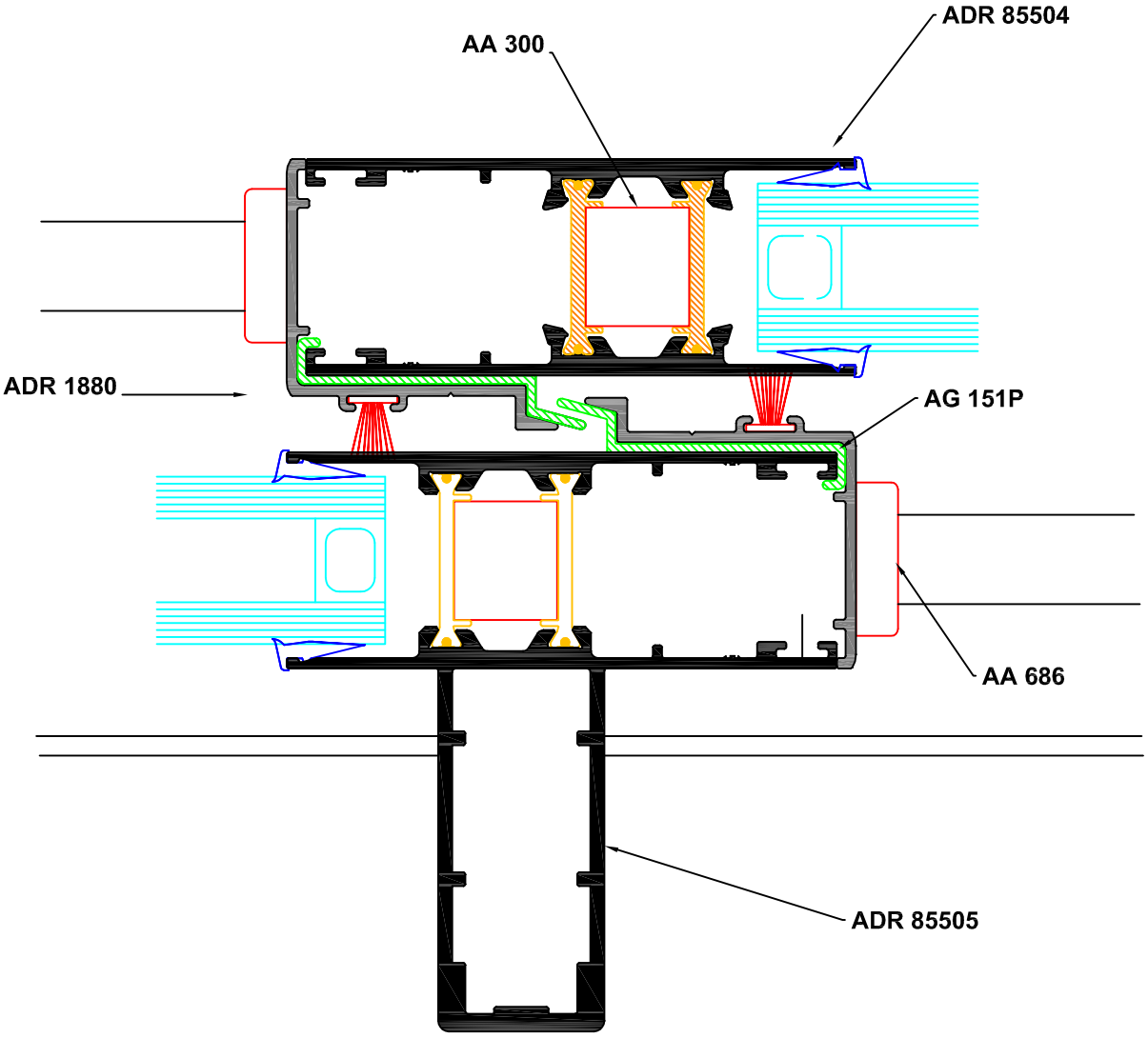

Detalles constructivos

Rotonda 640 RPT

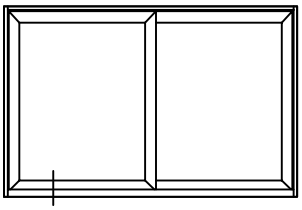

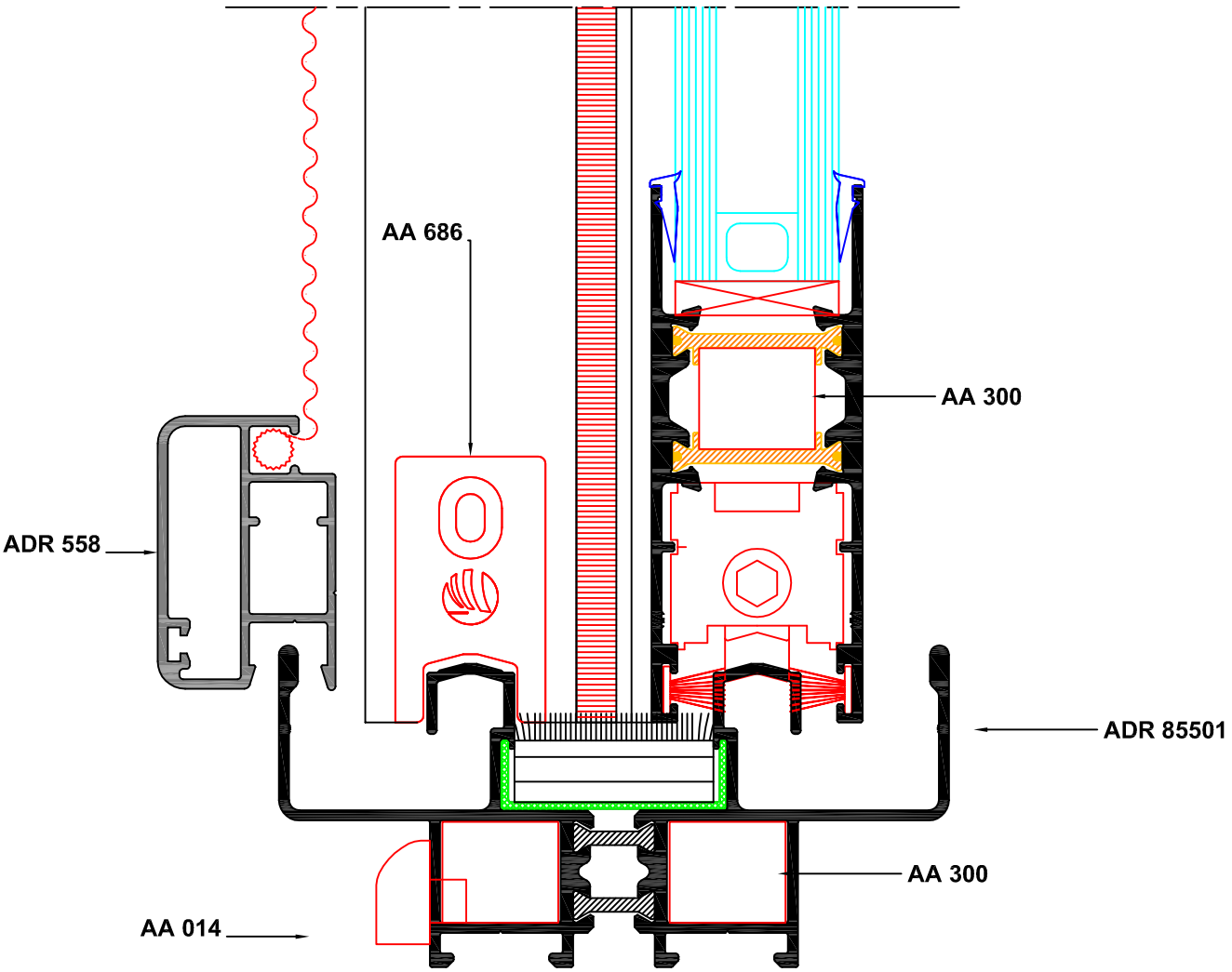

Detalles constructivos

Rotonda 640 RPT

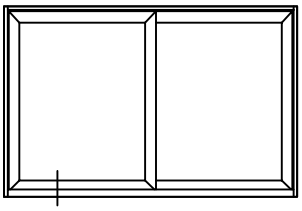

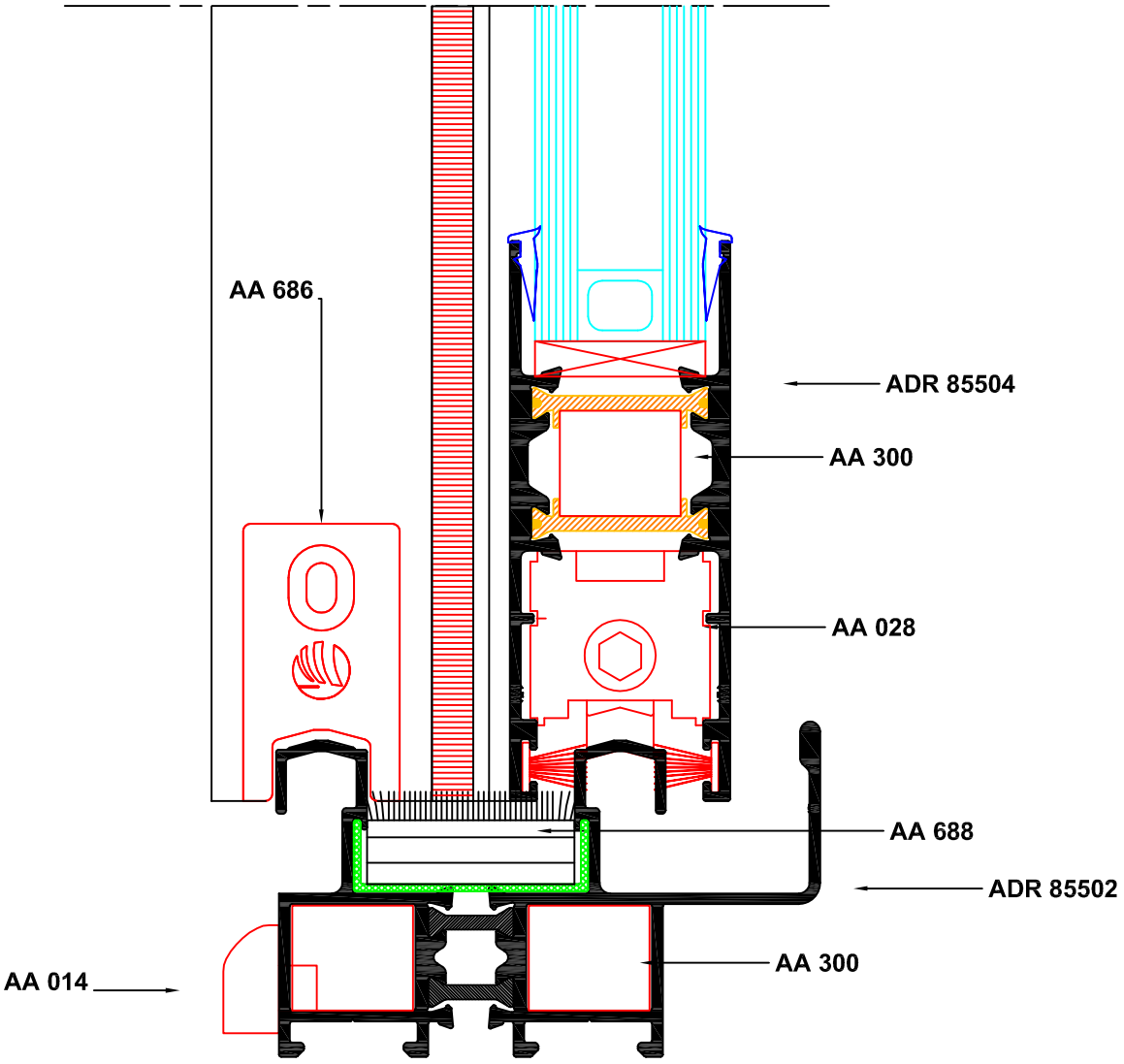

Detalles constructivos

Rotonda 640 RPT

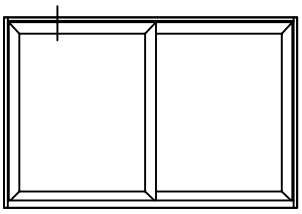

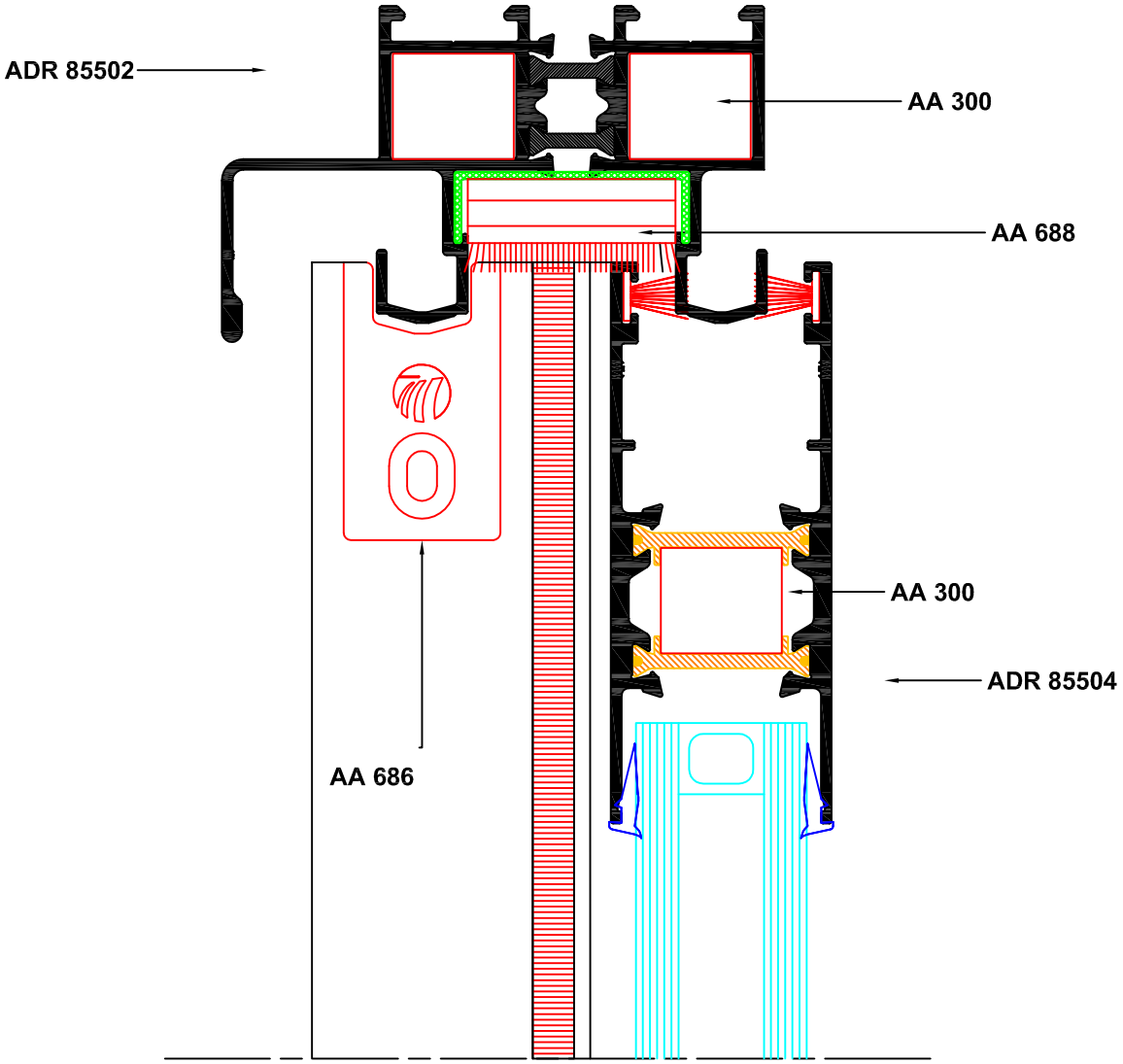

Detalles constructivos

Rotonda 640 RPT

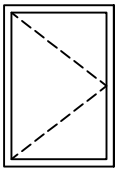

Ventana de abrir de 1 hoja

Perfiles

código	descripción	cant.	medida	corte
ADR 85001	Marco 43/24 mm	2	A	45º/45º
ADR 85001	Marco 43/24 mm	2	H	45º/45º
ADR 85010	Hoja 30/41 mm	2	A - 36	45º/45º
ADR 85010	Hoja 30/41 mm	2	H - 36	45º/45º
ADR 913	Contravidrio recto de 12 mm	2	A - 118	90º/90º
ADR 913	Contravidrio recto de 12 mm	2	H - 156	90º/90º
ADR 922	Pletina	*	*	90º/90º

* en función del tipo de accesorio utilizado

Accesorios y Guarniciones

código	descripción	cant.
AA014	Tapa desagüe	**
AA257	Bisagra de dos cuerpos	2
AA262-1	Falleba ventana de abrir	1
AA262-2	Kit para falleba	1
AA630	Calce de apoyo vidrios (hoja)	4
AA720	Escuadra interior 18x11	4
AA726	Escuadra interior 26x11	4
AA736	Escuadra exterior 6x11	4
AA742	Escuadra alineamiento marcos	4
AA744	Escuadra alineamiento hojas	4
AG008E	Guarnición exterior de vidrio, 4 mm	2A+2H
AG550E	Guarnición junta central	2A+2H
AG552E	Guarnición interior de hoja	2A+2H
AG554E	Guarnición interior de vidrio, 3 mm	2A+2H

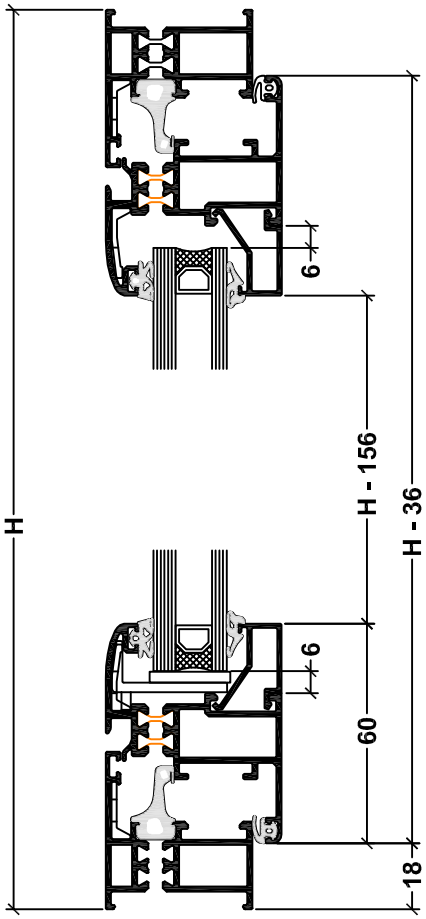

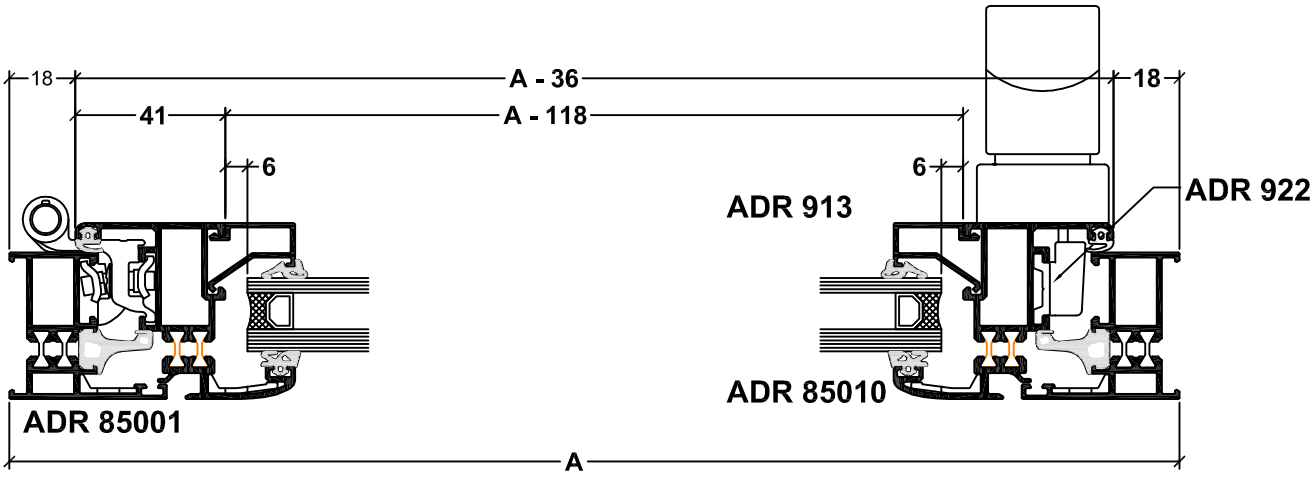

Detalles constructivos

Rotonda 640 RPT

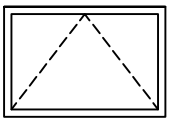

Ventana banderola

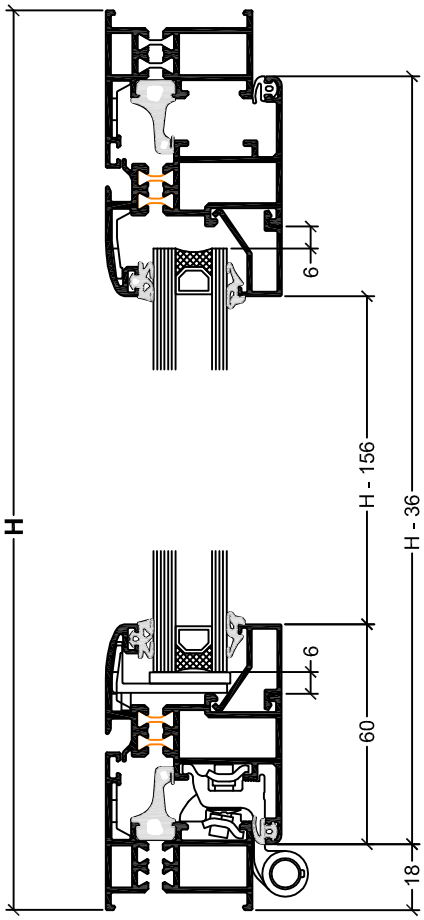

Perfiles

código	descripción	cant.	medida	corte
ADR 85001	Marco 43/24 mm	2	A	45º/45º
ADR 85001	Marco 43/24 mm	2	H	45º/45º
ADR 85010	Hoja 30/41 mm	2	A - 36	45º/45º
ADR 85010	Hoja 30/41 mm	2	H - 36	45º/45º
ADR 913	Contravidrio recto de 12 mm	2	A - 118	90º/90º
ADR 913	Contravidrio recto de 12 mm	2	H - 156	90º/90º
ADR 922	Pletina	*	*	90º/90º

* en función del tipo de accesorio utilizado

Accesorios y Guarniciones

código	descripción	cant.
AA014	Tapa desagüe	**
AA257	Bisagra de dos cuerpos	2
AA261	Limitador de apertura banderola	1 par
AA274	Cierre banderola	1
AA630	Calce de apoyo vidrios (hoja)	8
AA720	Escuadra interior 18x11	4
AA726	Escuadra interior 26x11	4
AA736	Escuadra exterior 6x11	4
AA742	Escuadra alineamiento marcos	4
AA744	Escuadra alineamiento hojas	4
AG008E	Guarnición exterior de vidrio, 4 mm	2A+2H
AG550E	Guarnición junta central	2A+2H
AG552E	Guarnición interior de hoja	2A+2H
AG554E	Guarnición interior de vidrio, 3 mm	2A+2H

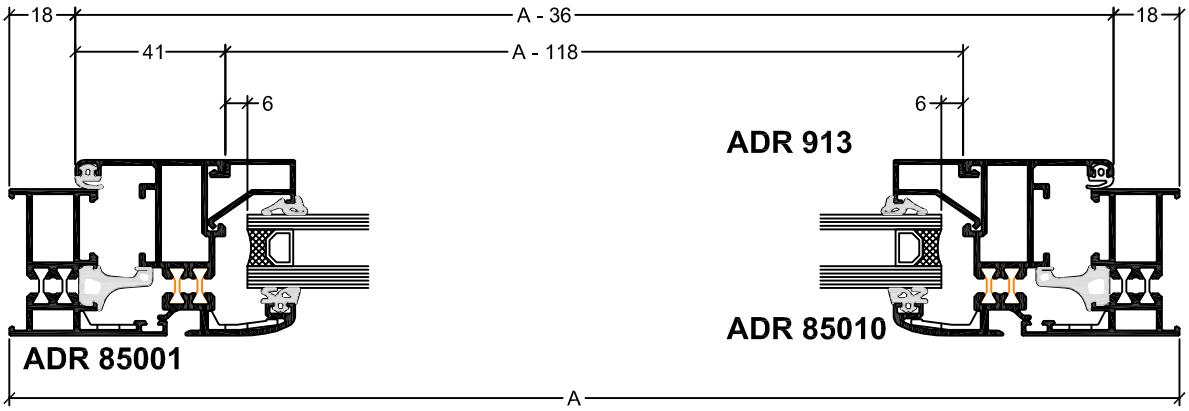

Detalles constructivos

Rotonda 640 RPT

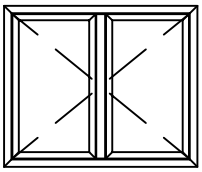

Ventana de abrir de 2 hojas

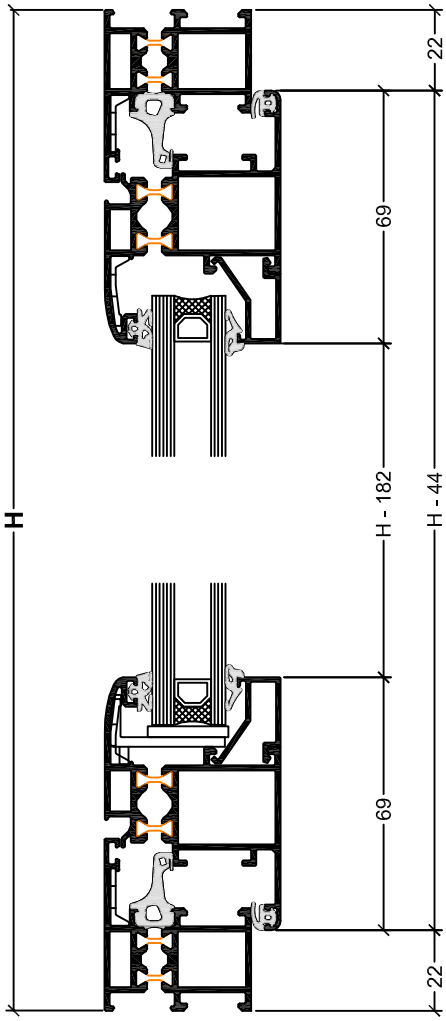

Perfiles

código	descripción	cant.	medida	corte
ADR 85002	Marco 47/28 mm	2	A	45º/45º
ADR 85002	Marco 47/28 mm	2	H	45º/45º
ADR 85011	Hoja 39/50 mm	4	(A-49)/2	45º/45º
ADR 85011	Hoja 39/50 mm	4	H - 44	45º/45º
ADR 85030	Encuentro doble hoja	1	H - 104	90º/90º
ADR 913	Contravidrio recto de 12 mm	4	(A-249)/2	90º/90º
ADR 913	Contravidrio recto de 12 mm	4	H - 182	90º/90º
ADR 922	Pletina	*	*	90º/90º

* en función del tipo de accesorio utilizado

Accesorios y Guarniciones

código	descripción	cant.
AA014	Tapa desagüe	**
AA257	Bisagra de dos cuerpos	4
AA262-1	Falleba ventana de abrir	1
AA262-2	Kit para falleba	1
AA263	Pasador 2º hoja ventana	2
AA275	Traba varillas y 3º cierre	2
AA618	Encuentro central doble hoja	1 par
AA630	Calce de apoyo vidrios (hoja)	8
AA722	Escuadra interior 18x25	4
AA728	Escuadra interior 26x20	8
AA736	Escuadra exterior 6x11	8
AA738	Escuadra exterior 6x15	4
AA742	Escuadra alineamiento marcos	4
AA744	Escuadra alineamiento hojas	8
AG008E	Guarnición exterior de vidrio, 4 mm	2A+4H
AG550E	Guarnición junta central	2A+3H
AG552E	Guarnición interior de hoja	2A+4H
AG554E	Guarnición interior de vidrio, 3 mm	2A+4H

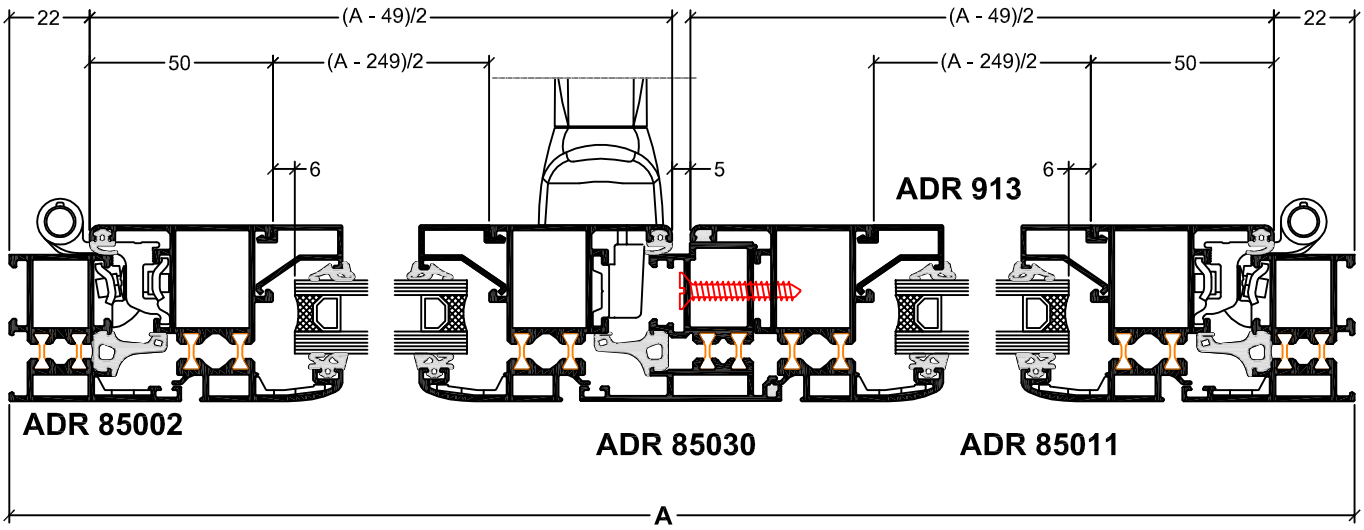

Detalles constructivos

Rotonda 640 RPT

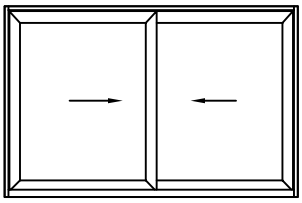

Corrediza 2 hojas

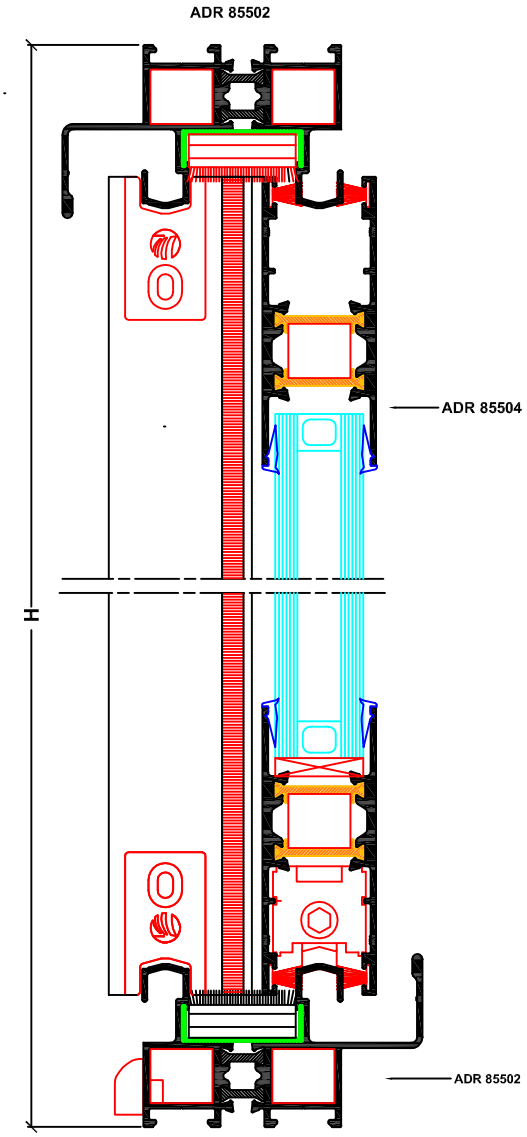

Perfiles

código	descripción	cant.	medida	corte
ADR 85502	Umbral/dintel marco	2	A	45º/45º
ADR 85503	Jamba marco	2	H	45º/45º
ADR 85504	Parante de hoja	4	H - 72	45º/45º
ADR 85504	Zócalo/cabezal de hoja	4	(A + 4)/2	45º/45º
ADR 1880	Cruce de hoja	2	H - 72	90º/90º

Accesorios y Guarniciones

código	descripción	cant.
AA014	Tapa desagüe caja de agua	2
AA028	Carro doble regulable a agujas	8
AA034	Cierre lateral de embutir	2
AA214	Boca descarga a caja de agua	2
AA300	Escuadra armado marco y hoja	24
AA682	Junta hermeticidad de marco	4
AA686	Tapa parante de hoja	4
AA688	Cortavientos	2
AA760	Tapón colector	4
AG024S	Felpa 7x9 c/fin seal	4A+6H
AG045E	Burlete tipo cuña	4A+8H
AG150P	Varilla cubre RPT	2A+2H
AG151P	Varilla aislación cruce de hojas	2H

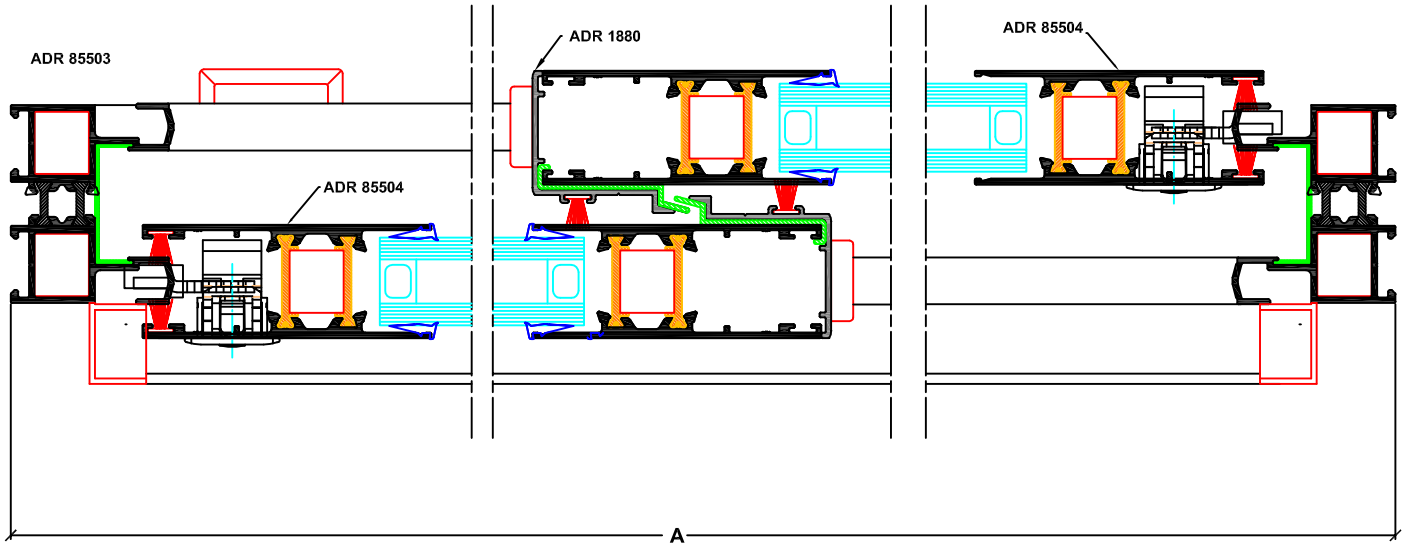

Detalles constructivos